«ԳԼՈԲԱԼ ԷՆՋԻՆ» ՍՊԸ

ООО«ГЛОБАЛ ЭНДЖИН»

ՆԱԽԱԳԾԻ ԿԱԶՄԸ

ՀԱՏՈՐ 1 - ՃԱՐՏԱՐԱՊԵՏԱՇԻՆԱՐԱՐԱԿԱՆ ԼՈՒԾՈՒՄՆԵՐ
ՀԱՏՈՐ 2 - ՆԱԽԱՀԱՇԻՎ

«ՀԱՅԱՍՏԱՆԻ ՀԱՆՐԱՅԻՆ ՀԵՌՈՒՍՏԱԸՆԿԵՐՈՒԹՅՈՒՆ» ՓԲԸ ՄԱՍՆԱՇԵՆՔԵՐԻ ՍԵՐՎԵՐԱՅԻՆ ՍԵՆՅԱԿՆԵՐԻ ՕԴԱՓՈԽՈՒԹՅԱՆ ՀԱՄԱԿԱՐԳԻ ԿԱՌՈՒՑՄԱՆ ԱՇԽԱՏԱՆՔԱՅԻՆ ՆԱԽԱԳԻԾ

ՀԱՏՈՐ 1 - ՃԱՐՏԱՐԱՊԵՏԱՇԻՆԱՐԱՐԱԿԱՆ ԼՈՒԾՈՒՄՆԵՐ

ԲԱՑԱՏՐԱԳԻՐ

ԸՆԴՀԱՆՈՒՐ ԴՐՈՒՅԹՆԵՐ ԵՎ ՆՊԱՏԱԿԸ

Սույն աշխատանքային նախագծի նպատակն է «Հայաստանի հանրային հեռուստաընկերություն» ՓԲԸ գործող սերվերային սենյակներում ավելացնել անկախ օդափոխության համակարգեր: Համակարգը նախատեսված է գազափոշացման միջոցով հրդեհաշիջման ազդանշանի գործարկումից հետո առաջացած փոշու արտահանման (նոսրացման) և սենյակներում օդի կոմպենսացիայի ապահովման համար:
Քանի որ օբյեկտները հանդիսանում են գործող սերվերային կայան, բոլոր շինարարական և մոնտաժային աշխատանքներն իրականացվում են հատուկ տեխնոլոգիական հաջորդականությամբ` բացառելով սերվերային սարքավորումների անջատումը կամ փոշոտումը:

ՏԵԽՆԻԿԱԿԱՆ ԵՎ ՍԱՐՔԱՎՈՐՈՒՄՆԵՐԻ ԲՆՈՒԹԱԳԻՐԸ

Յուրաքանչյուր սերվերային սենյակի համար նախատեսվում է 2 հիմնական համակարգի տեղադրում.
Արտածման (Փոշեհեռացման) համակարգ. Կենտրոնախույս օդամուղ` L=1200 մ³/ժամ արտադրողականությամբ, P=900 ՊԱ ճնշմամբ և 1.5 կՎտ հզորությամբ: Ներառում է օդի մաքրման G4 դասի ֆիլտրեր և փոշի հավաքող հատուկ արկղեր:
Ներածման (Կոմպենսացիոն) համակարգ. Կանալային օդամուղ` L=500 մ³/ժամ արտադրողականությամբ և 0.1 կՎտ հզորությամբ` օդի նոսրացումը կանխելու համար:Օդատարների ցանց. Ցինկապատ թիթեղից պատրաստված ⌀ 150 մմ և ⌀ 200 մմ խողովակներ` անհրաժեշտ ձայնակլանիչներով և ճաղաշարերով (500 × 200):

ԷԼԵԿՏՐԱՄԱՏԱԿԱՐԱՐՈՒՄ ԵՎ ԱՎՏՈՄԱՏԻԿԱ

Կառավարման վահանակ. Տեղադրվում է IP44 պաշտպանության դասի էլեկտրական վահանակ, որի ներսում մոնտաժվում են ավտոմատ անջատիչներ և մագնիսական թողարկիչներ:
Մալուխային ցանց. Սնուցման և կառավարման գծերն իրականացվում են բացառապես հրակայուն պղնձե մալուխներով` ВВГнг-FRLS (3 × 1.5 մմ², 5 × 1.5 մմ²) և КВВГнг-FRLS: Մալուխներն անցկացվում են պլաստիկե գոֆրե խողովակների միջով:
Կառավարման սկզբունքը. Օդամուղների գործարկումն իրականացվում է ձեռքով (վահանակից) կամ ավտոմատ` հեռուստաընկերության հրդեհային ազդանշանի համակարգի հետ ինտեգրման միջոցով:

ԱՇԽԱՏԱՆՔՆԵՐԻ ԿԱՏԱՐՄԱՆ ՏԵԽՆՈԼՈԳԻԱՆ ԵՎ ԱՆՎՏԱՆԳՈՒԹՅՈՒՆԸ

Փուլ 1. Տարածքի նախապատրաստում և պաշտպանություն
Նախքան աշխատանքների սկիզբը գործող բոլոր սերվերային պահարանները, կաբելային տրասները և սարքավորումները պատվում են հատուկ հակաստատիկ և փոշեպաշտպան թաղանթներով:
Իրականացվում է գործող կախովի առաստաղների մասնակի, զգույշ ապամոնտաժում այն հատվածներում, որտեղով անցնելու են օդատարները:
Պատերի մեջ օդատարների անցման անցքերը բացվում են բացառապես ձեռքով կամ ալմաստային հորատման եղանակով` առանց ուժեղ վիբրացիաների, որպեսզի չվնասվեն սերվերների կրիչները (HDD):
Փուլ 2. Մոնտաժային աշխատանքներ
Առաստաղի տակի տարածքում հավաքվում են ցինկապատ օդատարները, տեղադրվում են կենտրոնախույս և կանալային օդամուղները, հենարաններն ու ամրակապերը:
Իրականացվում է էլեկտրական մալուխների անցկացումը գոֆրե խողովակներով և IP44 կառավարման վահանակի մոնտաժը:Տեղադրվում են օդի ներածման և արտածման ճաղաշարերը:
Փուլ 3. Շինարարական վերականգնում
Այն հատվածներում, որտեղ օդատարները տեսանելի են, մոնտաժվում են գիպսաստվարաթղթե պաշտպանիչ կաղապարներ (տուփեր):
Կատարվում է պատերի բացվածքների և նոր տուփերի գաջե սվաղ, ծեփամածիկով մշակում և ներկում լատեքսային (լվացվող, հակաստատիկ) ներկով:
Գործող կախովի առաստաղները վերջնականապես հավաքվում և բերվում են նախկին տեսքին:
Փուլ 4. Փորձարկում և Գործարկում-կարգաբերում
Կատարվում է համակարգի անհատական ձեռքով գործարկում` օդի ծավալների (1200 մ³/ժ և 500 մ³/ժ) և ճնշման (900 ՊԱ) համապատասխանությունը նախագծային տվյալներին ստուգելու համար:
Իրականացվում է փոշեհեռացման համակարգի էլեկտրական մասի սինխրոնիզացումը շենքի հրդեհային անվտանգության ընդհանուր համակարգի հետ:
Կազմվում են թաքնված աշխատանքների ակտերը և համակարգի հանձնման-ընդունման արձանագրությունները:

ՇՐՋԱԿԱ ՄԻՋԱՎԱՅՐԻ ՊԱՇՏՊԱՆՈՒԹՅՈՒՆ ԵՎ ԱՂԲԱՀԱՆՈՒԹՅՈՒՆ

Աշխատանքների ընթացքում առաջացած շինարարական աղբը (սվաղի կտորներ, առաստաղի պրոֆիլներ, թիթեղի մնացորդներ) անմիջապես հավաքվում է հերմետիկ պարկերի մեջ և աշխատանքային հերթափոխի ավարտից հետո հեռացվում սերվերային սենյակների տարածքից` հեռուստաընկերության բնականոն աշխատանքը չխաթարելու համար:

Օդափոխության և Օդի Լավորակման Համակարգեր
ՀՀՇՆ 41-01-2024 — «Ջեռուցում, օդափոխում և օդի լավորակում»
ՀՀՇՆ 31-03-2022 — «Արտադրական շենքեր»

Հակահրդեհային Անվտանգություն և Փոշեհեռացում
ՀՀՇՆ 21-01-2014 — «Շենքերի և շինությունների հրդեհային անվտանգություն»
ГОСТ Р 53325 — Տեխնիկական միջոցներ հրդեհային ավտոմատիկայի համար

Էլեկտրամատակարարում և Մալուխային Ցանցեր
ԷՍԿ (ПУЭ) «Էլեկտրատեղակայանքների սարքվածքի կանոններ»
ՀՀՇՆ 31-02-2024 — «Շենքերի և շինությունների էլեկտրատեղակայանքներ»

Աշխատանքների Կատարման Անվտանգություն
ՀՀՇՆ I-3.01.01-2024 — «Շինարարական արտադրության կազմակերպում»
ՀՀՇՆ III-4.01-2023 — «Աշխատանքի անվտանգությունը շինարարության մեջ»

ԱՆՎԱՆԱՑԱՆԿ

01	ԲԱՑԱՏՐԱԳԻՐ, ԱՆՎԱՆԱՑԱՆԿ	ՃՇԼ — 01
02	ԻՐԱՎԻՃԱԿԱՅԻՆ ՀԱՏԱԿԱԳԻԾ Մ 1:2000	ՃՇԼ — 02
03	ԻՐԱՎԻՃԱԿԱՅԻՆ ՀԱՏԱԿԱԳԻԾ Մ 1:500	ՃՇԼ — 03
04	ԻՐԱՎԻՃԱԿԱՅԻՆ ՀԱՏԱԿԱԳԻԾ Մ 1:500	ՃՇԼ — 04
05	ԻՐԱՎԻՃԱԿԱՅԻՆ ՀԱՏԱԿԱԳԻԾ Մ 1:500	ՃՇԼ — 05
06	ԻՐԱՎԻՃԱԿԱՅԻՆ ՀԱՏԱԿԱԳԻԾ Մ 1:500	ՃՇԼ — 06
07	ՍԵՐՎԵՐԱՅԻՆ ՍԵՆՅԱԿ 1. ՀԱՐԿԻ ՀԱՏԱԿԱԳԻԾ Մ 1:100	ՃՇԼ — 07
08	ՍԵՐՎԵՐԱՅԻՆ ՍԵՆՅԱԿ 1. ՀՐԴԵՀԱՇԻՋՄԱՆ ՓՈՇԵՀԵՌԱՑՄԱՆ ՀԱՄԱԿԱՐԳԻ ՏԵՂԱԴՐՄԱՆ ՀԱՏԱԿԱԳԻԾ ՀՐԴԵՀԱՇԻՋՄԱՆ ՓՈՇԵՀԵՌԱՑՄԱՆ ՀԱՄԱԿԱՐԳԻ ՏԵՂԱԴՐՄԱՆ ՍԽԵՄԱ	ՃՇԼ — 08
09	ՍԵՐՎԵՐԱՅԻՆ ՍԵՆՅԱԿ 1. ԷԼԵԿՏՐԱՄԱՏԱԿԱՐԱՐՈՒՄ	ՃՇԼ — 09
10	ՍԵՐՎԵՐԱՅԻՆ ՍԵՆՅԱԿ 2. ՀԱՐԿԻ ՀԱՏԱԿԱԳԻԾ Մ 1:100	ՃՇԼ — 10
11	ՍԵՐՎԵՐԱՅԻՆ ՍԵՆՅԱԿ 2. ՀՐԴԵՀԱՇԻՋՄԱՆ ՓՈՇԵՀԵՌԱՑՄԱՆ ՀԱՄԱԿԱՐԳԻ ՏԵՂԱԴՐՄԱՆ ՀԱՏԱԿԱԳԻԾ ՀՐԴԵՀԱՇԻՋՄԱՆ ՓՈՇԵՀԵՌԱՑՄԱՆ ՀԱՄԱԿԱՐԳԻ ՏԵՂԱԴՐՄԱՆ ՍԽԵՄԱ	ՃՇԼ — 11
12	ՍԵՐՎԵՐԱՅԻՆ ՍԵՆՅԱԿ 2. ԷԼԵԿՏՐԱՄԱՏԱԿԱՐԱՐՈՒՄ	ՃՇԼ — 12
13	ՍԵՐՎԵՐԱՅԻՆ ՍԵՆՅԱԿ 3. ՀԱՐԿԻ ՀԱՏԱԿԱԳԻԾ Մ 1:100	ՃՇԼ — 13
14	ՍԵՐՎԵՐԱՅԻՆ ՍԵՆՅԱԿ 3. ՀՐԴԵՀԱՇԻՋՄԱՆ ՓՈՇԵՀԵՌԱՑՄԱՆ ՀԱՄԱԿԱՐԳԻ ՏԵՂԱԴՐՄԱՆ ՀԱՏԱԿԱԳԻԾ ՀՐԴԵՀԱՇԻՋՄԱՆ ՓՈՇԵՀԵՌԱՑՄԱՆ ՀԱՄԱԿԱՐԳԻ ՏԵՂԱԴՐՄԱՆ ՍԽԵՄԱ	ՃՇԼ — 14
15	ՍԵՐՎԵՐԱՅԻՆ ՍԵՆՅԱԿ 3. ԷԼԵԿՏՐԱՄԱՏԱԿԱՐԱՐՈՒՄ	ՃՇԼ — 15
16	ՇԻՆԱՐԱՐՈՒԹՅԱՆ ԻՐԱԿԱՆԱՑՄԱՆ ԺԱՄԱՆԱԿԱՑՈՒՅՑ	ՃՇԼ — 16

ՀԱՄԱՁԱՅՆԵՑՎԱԾ Է
ԲՆ. № ԳՈՒՅՔ. | ՍՏՈՐԱԳ.ԵՎ ԱՄՍ. | ԳՈՒՅՔ. № ՓՈԽ.

						ՊԱՏՎԻՐԱՏՈՒ: «ՀԱՅԱՍՏԱՆԻ ՀԱՆՐԱՅԻՆ ՀԵՌՈՒՍՏԱԸՆԿԵՐՈՒԹՅՈՒՆ» ՓԲԸ
ՓՈՓՈԽ.	ԱՇԽ. Ք.	ԹԵՐԹ	ՓԱՍՏ. №	ՍՏՈՐԱԳՐ.	ԱՄՍ.	«ՀԱՅԱՍՏԱՆԻ ՀԱՆՐԱՅԻՆ ՀԵՌՈՒՍՏԱԸՆԿԵՐՈՒԹՅՈՒՆ» ՓԲԸ ՄԱՍՆԱՇԵՆՔԵՐԻ ՍԵՐՎԵՐԱՅԻՆ ՍԵՆՅԱԿՆԵՐԻ ՕԴԱՓՈԽՈՒԹՅԱՆ ՀԱՄԱԿԱՐԳԻ ԿԱՌՈՒՑՄԱՆ ԱՇԽԱՏԱՆՔԱՅԻՆ ՆԱԽԱԳԻԾ
ՏՆՕՐԵՆ		Տ.ՀԱՅՐԱՊԵՏՅԱՆ				ՃԱՐՏԱՐԱՊԵՏԱՇԻՆԱՐԱՐԱԿԱՆ ԼՈՒԾՈՒՄՆԵՐ — ՓՈՒԼ: ԱՆ; ԹԵՐԹ: ՃՇԼ—01; ԹԵՐԹԵՐ: 16
ՆԳՃ		Ս.ՀԱՐՈՒԹՈՒՆՅԱՆ				
ՆԳԿ		Կ.ՊՈՂՈՍՅԱՆ				ԲԱՑԱՏՐԱԳԻՐ, ԱՆՎԱՆԱՑԱՆԿ — «ԳԼՈԲԱԼ ԷՆՋԻՆ» ՍՊԸ / ООО «ГЛОБАЛ ЭНДЖИН» / «GLOBAL ENGINE» LLC

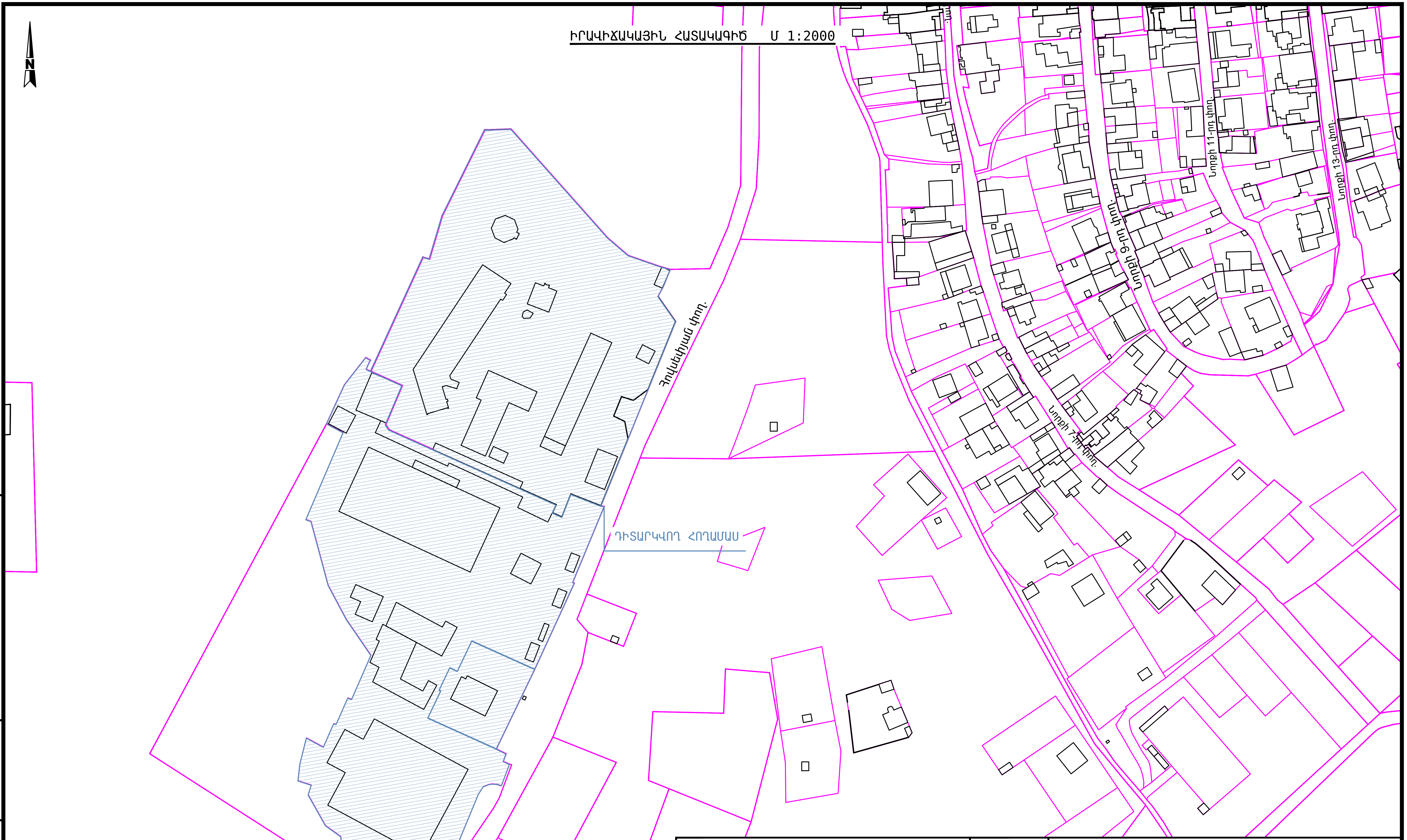

						ՊԱՏՎԻՐԱՏՈՒ	«ՀԱՅԱՍՏԱՆԻ ՀԱՆՐԱՅԻՆ ՀԵՌՈՒՍՏԱԸՆԿԵՐՈՒԹՅՈՒՆ» ՓԲԸ
ՓՈՓՈԽ.	ԱՇԽ. Ք.	ԹԵՐԹ	ՓԱՍՏ. №	ՍՏՈՐԱԳՐ.	ԱՄՍ.	«ՀԱՅԱՍՏԱՆԻ ՀԱՆՐԱՅԻՆ ՀԵՌՈՒՍՏԱԸՆԿԵՐՈՒԹՅՈՒՆ» ՓԲԸ ՄԱՍՆԱՇԵՆՔԵՐԻ ՍԵՐՎԵՐԱՅԻՆ ՍԵՆՅԱԿՆԵՐԻ ՕԴԱՓՈԽՈՒԹՅԱՆ ՀԱՄԱԿԱՐԳԻ ԿԱՌՈՒՑՄԱՆ ԱՇԽԱՏԱՆՔԱՅԻՆ ՆԱԽԱԳԻԾ	
ՏՆՕՐԵՆ		Տ.ՀԱՅՐԱՊԵՏՅԱՆ				ՃԱՐՏԱՐԱՊԵՏԱՇԻՆԱՐԱՐԱԿԱՆ ԼՈՒԾՈՒՄՆԵՐ	ՓՈՒԼ: ԱՆ; ԹԵՐԹ: ՃՇԼ-02; ԹԵՐԹԵՐ: 16
ՆԳՃ		Ս.ՀԱՐՈՒԹՈՒՆՅԱՆ					
ՆԳԿ		Կ.ՊՈՂՈՍՅԱՆ				ԻՐԱՎԻՃԱԿԱՅԻՆ ՀԱՏԱԿԱԳԻԾ Մ 1:2000	«ԳԼՈԲԱԼ ԷՆՋԻՆ» ՍՊԸ ООО «ГЛОБАЛ ЭНДЖИН» «GLOBAL ENGINE» LLC

ՀԱՄԱՁԱՅՆԵՑՎԱԾ Է

Բն. № գույց. | Ստորագ. և ամս. | Գույց. № փոխ.

ԻՐԱՎԻՃԱԿԱՅԻՆ ՀԱՏԱԿԱԳԻԾ Մ 1:500

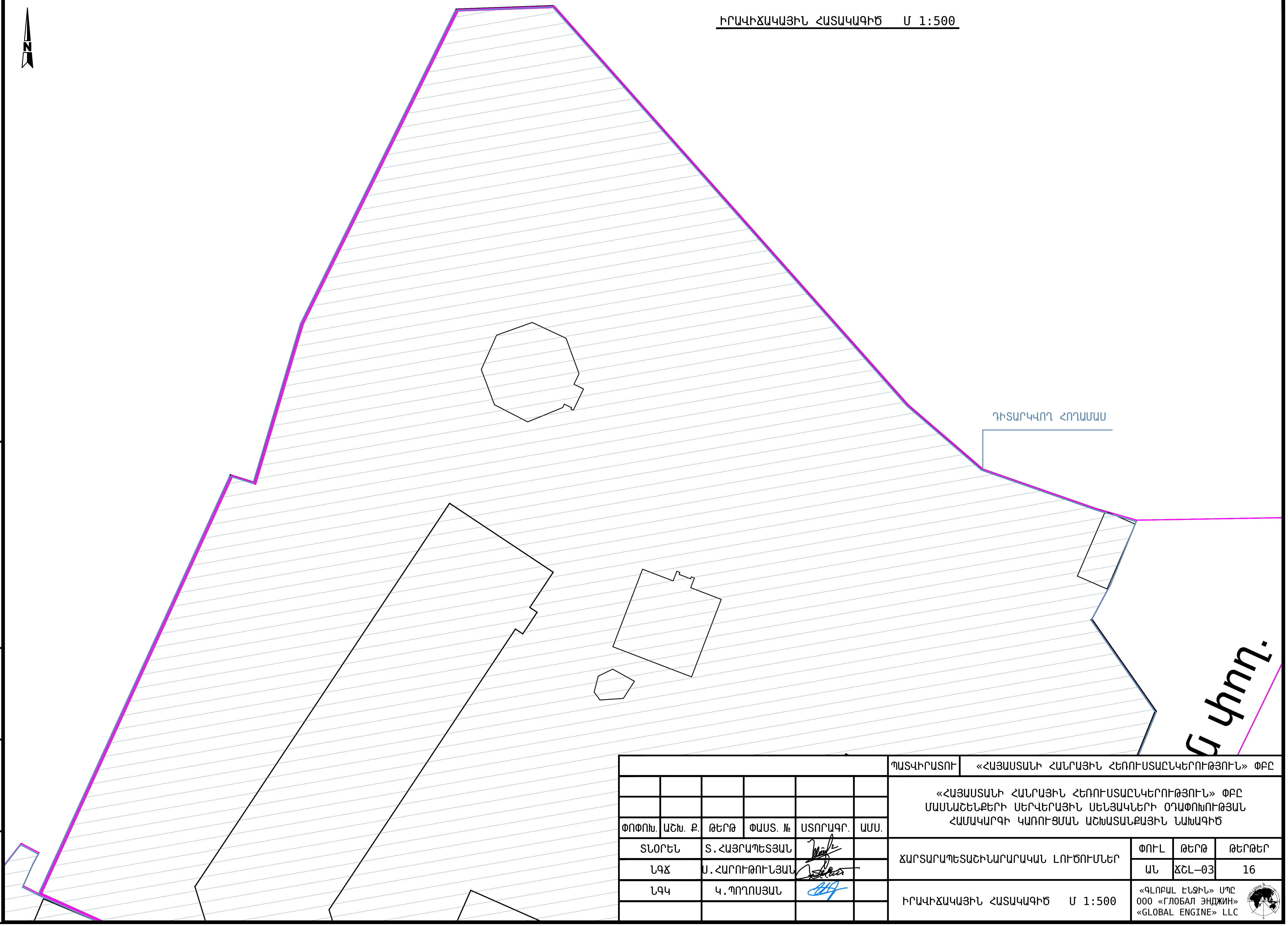

ՊԱՏՎԻՐԱՏՈՒ	«ՀԱՅԱՍՏԱՆԻ ՀԱՆՐԱՅԻՆ ՀԵՌՈՒՍՏԱԸՆԿԵՐՈՒԹՅՈՒՆ» ՓԲԸ				
ՓՈՓՈԽ.	ԱՇԽ. Ք.	ԹԵՐԹ	ՓԱՍՏ. №	ՍՏՈՐԱԳՐ.	ԱՄՍ.
ՏՆՕՐԵՆ	Տ.ՀԱՅՐԱՊԵՏՅԱՆ				
ՆԳՃ	Ա.ՀԱՐՈՒԹՈՒՆՅԱՆ				
ՆԳԿ	Կ.ՊՈՂՈՍՅԱՆ				

«ՀԱՅԱՍՏԱՆԻ ՀԱՆՐԱՅԻՆ ՀԵՌՈՒՍՏԱԸՆԿԵՐՈՒԹՅՈՒՆ» ՓԲԸ ՄԱՍՆԱՇԵՆՔԵՐԻ ՍԵՐՎԵՐԱՅԻՆ ՍԵՆՅԱԿՆԵՐԻ ՕԴԱՓՈԽՈՒԹՅԱՆ ՀԱՄԱԿԱՐԳԻ ԿԱՌՈՒՑՄԱՆ ԱՇԽԱՏԱՆՔԱՅԻՆ ՆԱԽԱԳԻԾ

ՃԱՐՏԱՐԱՊԵՏԱՇԻՆԱՐԱՐԱԿԱՆ ԼՈՒԾՈՒՄՆԵՐ	ՓՈՒԼ	ԹԵՐԹ	ԹԵՐԹԵՐ
	ԱՆ	ՃՇԼ–03	16

ԻՐԱՎԻՃԱԿԱՅԻՆ ՀԱՏԱԿԱԳԻԾ Մ 1:500

«ԳԼՈԲԱԼ ԷՆՋԻՆ» ՍՊԸ
ООО «ГЛОБАЛ ЭНДЖИН»
«GLOBAL ENGINE» LLC

ՀԱՄԱՁԱՅՆԵՑՎԱԾ Է	
ԳՈՒՅՔ. № ՓՈԽ.	
ՍՏՈՐԱԳ.ԵՎ ԱՄՍ.	
ԲՆ. № ԳՈՒՅՔ.	

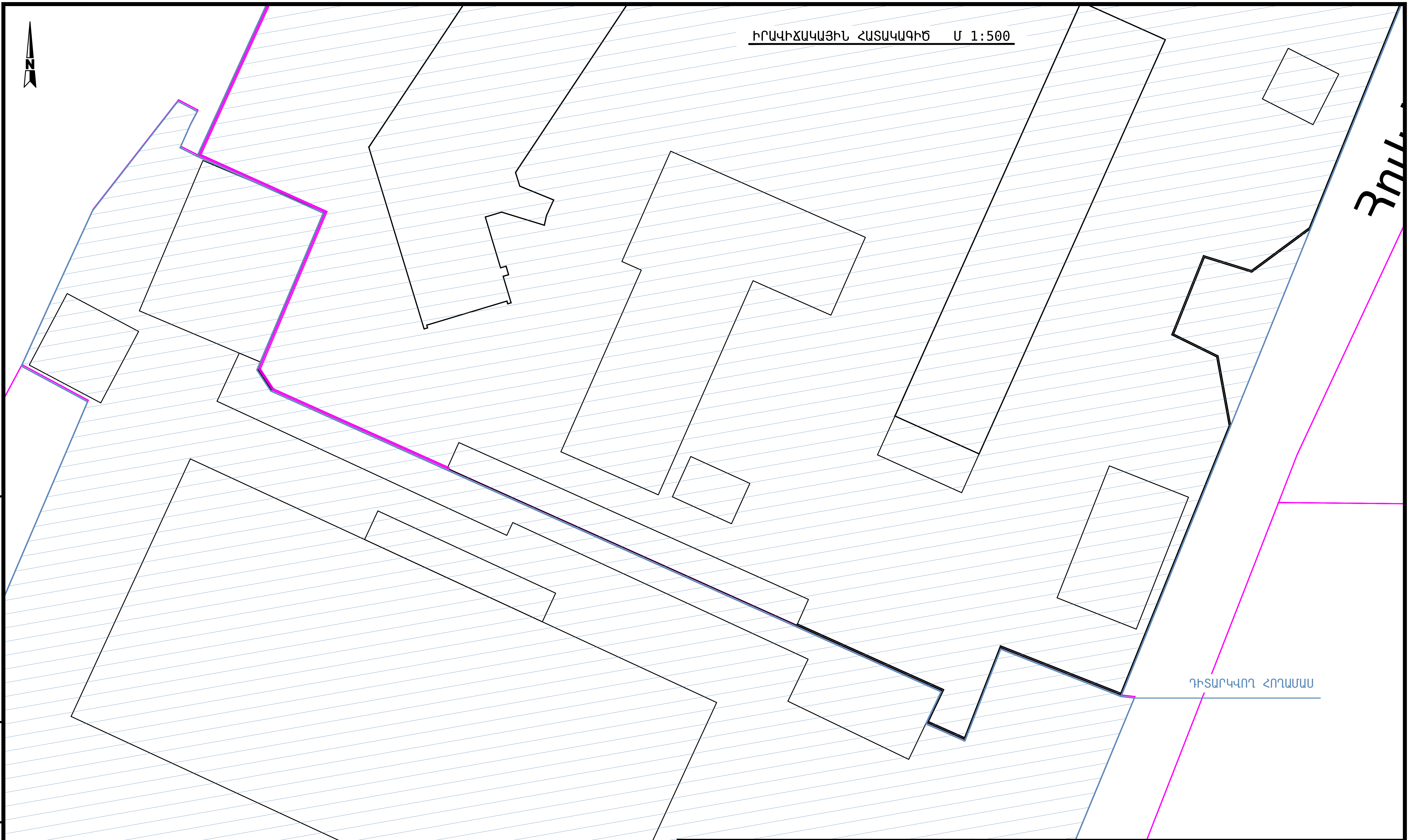

ՀԱՄԱՁԱՅՆԵՑՎԱԾ Է

						ՊԱՏՎԻՐԱՏՈՒ	«ՀԱՅԱՍՏԱՆԻ ՀԱՆՐԱՅԻՆ ՀԵՌՈՒՍՏԱԸՆԿԵՐՈՒԹՅՈՒՆ» ՓԲԸ
						«ՀԱՅԱՍՏԱՆԻ ՀԱՆՐԱՅԻՆ ՀԵՌՈՒՍՏԱԸՆԿԵՐՈՒԹՅՈՒՆ» ՓԲԸ ՄԱՍՆԱՇԵՆՔԵՐԻ ՍԵՐՎԵՐԱՅԻՆ ՍԵՆՅԱԿՆԵՐԻ ՕԴԱՓՈԽՈՒԹՅԱՆ ՀԱՄԱԿԱՐԳԻ ԿԱՌՈՒՑՄԱՆ ԱՇԽԱՏԱՆՔԱՅԻՆ ՆԱԽԱԳԻԾ	
ՓՈՓՈԽ.	ԱՇԽ. Ք.	ԹԵՐԹ	ՓԱՍՏ. №	ՍՏՈՐԱԳՐ.	ԱՄՍ.		
ՏՆՕՐԵՆ		Տ.ՀԱՅՐԱՊԵՏՅԱՆ				ՃԱՐՏԱՐԱՊԵՏԱՇԻՆԱՐԱՐԱԿԱՆ ԼՈՒԾՈՒՄՆԵՐ	ՓՈՒԼ: ԱՆ; ԹԵՐԹ: ՃՇԼ–04; ԹԵՐԹԵՐ: 16
ՆԳՃ		Ա.ՀԱՐՈՒԹՈՒՆՅԱՆ					
ՆԳԿ		Կ.ՊՈՂՈՍՅԱՆ				ԻՐԱՎԻՃԱԿԱՅԻՆ ՀԱՏԱԿԱԳԻԾ Մ 1:500	«ԳԼՈԲԱԼ ԷՆՋԻՆ» ՍՊԸ ООО «ГЛОБАЛ ЭНДЖИН» «GLOBAL ENGINE» LLC

ԲՆ. № ԳՈՒՅՔ.	ՍՏՈՐԱԳ.ԵՎ ԱՄՍ	ԳՈՒՅՔ. № ՓՈԽ.

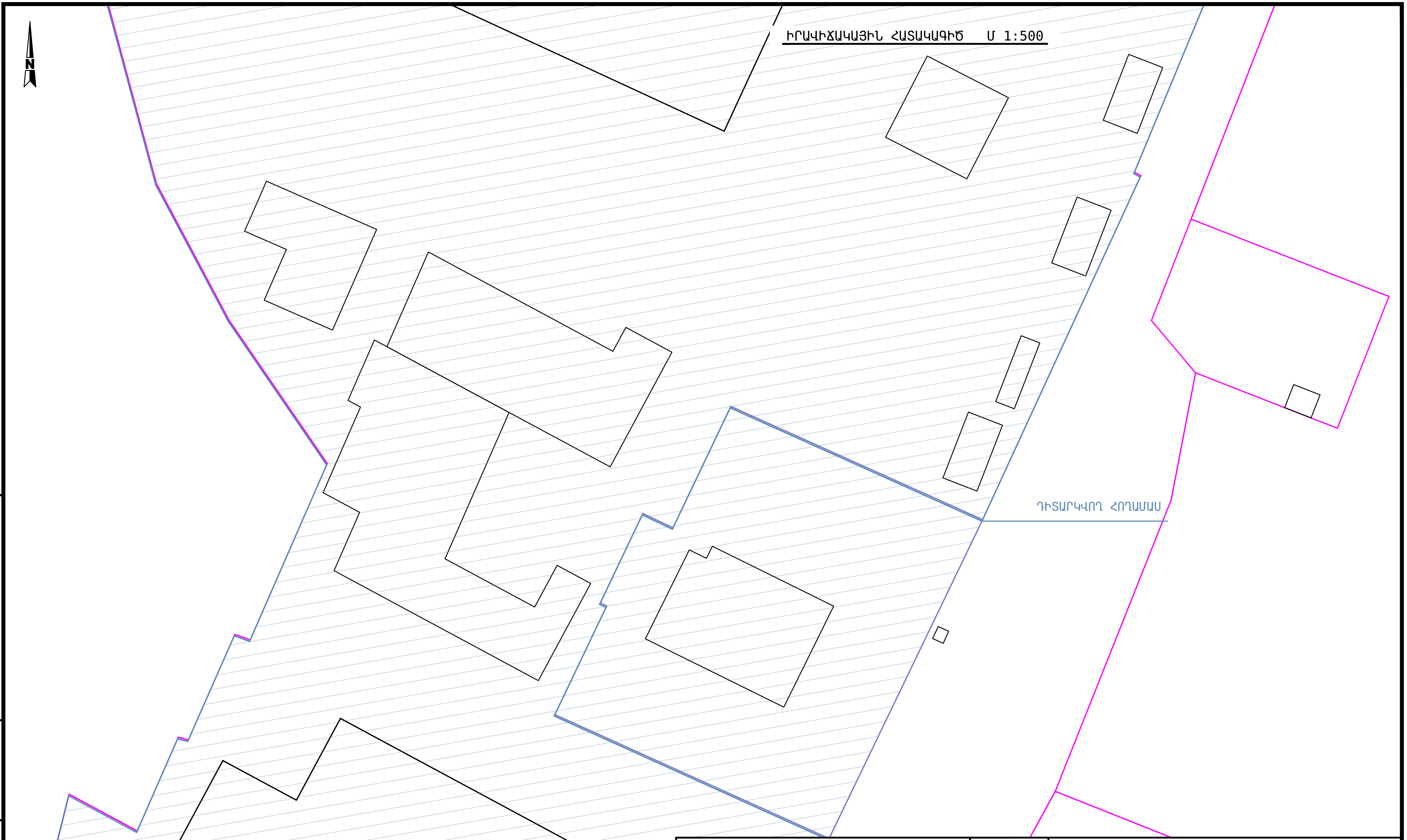

ՀԱՄԱՁԱՅՆԵՑՎԱԾ Է

Գույք. № փոխ.

Ստորագ.եվ ամս.

Բն. № գույք.

						ՊԱՏՎԻՐԱՏՈՒ	«ՀԱՅԱՍՏԱՆԻ ՀԱՆՐԱՅԻՆ ՀԵՌՈՒՍՏԱԸՆԿԵՐՈՒԹՅՈՒՆ» ՓԲԸ		
						«ՀԱՅԱՍՏԱՆԻ ՀԱՆՐԱՅԻՆ ՀԵՌՈՒՍՏԱԸՆԿԵՐՈՒԹՅՈՒՆ» ՓԲԸ ՄԱՍՆԱՇԵՆՔԵՐԻ ՍԵՐՎԵՐԱՅԻՆ ՍԵՆՅԱԿՆԵՐԻ ՕԴԱՓՈԽՈՒԹՅԱՆ ՀԱՄԱԿԱՐԳԻ ԿԱՌՈՒՑՄԱՆ ԱՇԽԱՏԱՆՔԱՅԻՆ ՆԱԽԱԳԻԾ			
ՓՈՓՈԽ.	ԱՇԽ. Ք.	ԹԵՐԹ	ՓԱՍՏ. №	ՍՏՈՐԱԳՐ.	ԱՄՍ.				
ՏՆՕՐԵՆ		Տ.ՀԱՅՐԱՊԵՏՅԱՆ				ՃԱՐՏԱՐԱՊԵՏԱՇԻՆԱՐԱՐԱԿԱՆ ԼՈՒԾՈՒՄՆԵՐ	ՓՈՒԼ	ԹԵՐԹ	ԹԵՐԹԵՐ
ՆԳՃ		Ա.ՀԱՐՈՒԹՅՈՒՆՅԱՆ					ԱՆ	ՃՇԼ–05	16
ՆԳԿ		Կ.ՊՈՂՈՍՅԱՆ				ԻՐԱՎԻՃԱԿԱՅԻՆ ՀԱՏԱԿԱԳԻԾ Մ 1:500	«ԳԼՈԲԱԼ ԷՆՋԻՆ» ՍՊԸ ООО «ГЛОБАЛ ЭНДЖИН» «GLOBAL ENGINE» LLC		

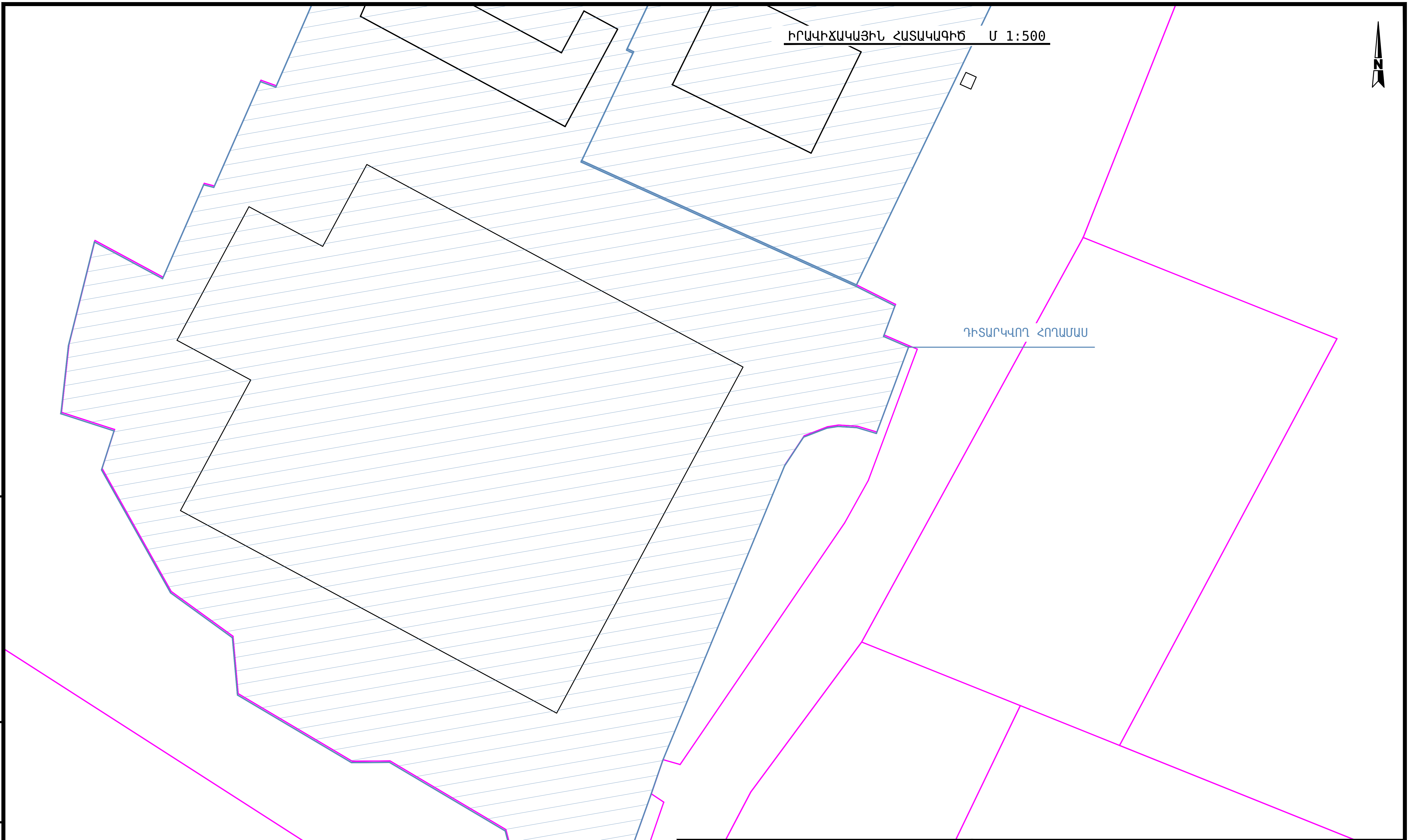

						ՊԱՏՎԻՐԱՏՈՒ	«ՀԱՅԱՍՏԱՆԻ ՀԱՆՐԱՅԻՆ ՀԵՌՈՒՍՏԱԸՆԿԵՐՈՒԹՅՈՒՆ» ՓԲԸ		
						«ՀԱՅԱՍՏԱՆԻ ՀԱՆՐԱՅԻՆ ՀԵՌՈՒՍՏԱԸՆԿԵՐՈՒԹՅՈՒՆ» ՓԲԸ ՄԱՍՆԱՇԵՆՔԵՐԻ ՍԵՐՎԵՐԱՅԻՆ ՍԵՆՅԱԿՆԵՐԻ ՕԴԱՓՈԽՈՒԹՅԱՆ ՀԱՄԱԿԱՐԳԻ ԿԱՌՈՒՑՄԱՆ ԱՇԽԱՏԱՆՔԱՅԻՆ ՆԱԽԱԳԻԾ			
ՓՈՓՈԽ.	ԱՇԽ. Ք.	ԹԵՐԹ	ՓԱՍՏ. №	ՍՏՈՐԱԳՐ.	ԱՄՍ.				
ՏՆՕՐԵՆ		Տ.ՀԱՅՐԱՊԵՏՅԱՆ				ՃԱՐՏԱՐԱՊԵՏԱՇԻՆԱՐԱՐԱԿԱՆ ԼՈՒԾՈՒՄՆԵՐ	ՓՈՒԼ	ԹԵՐԹ	ԹԵՐԹԵՐ
ՆԳՃ		Ս.ՀԱՐՈՒԹՈՒՆՅԱՆ					ԱՆ	ՃՇԼ–06	16
ՆԳԿ		Կ.ՊՈՂՈՍՅԱՆ				ԻՐԱՎԻՃԱԿԱՅԻՆ ՀԱՏԱԿԱԳԻԾ Մ 1:500	«ԳԼՈԲԱԼ ԷՆՋԻՆ» ՍՊԸ ООО «ГЛОБАЛ ЭНДЖИН» «GLOBAL ENGINE» LLC		

ՀԱՄԱՁԱՅՆԵՑՎԱԾ Է

ԲՆ. № ԳՈՒՅՔ. | ՍՏՈՐԱԳ.ԵՎ ԱՄՍ. | ԳՈՒՅՔ. № ՓՈԽ.

ՍԵՐՎԵՐԱՅԻՆ ՍԵՆՅԱԿ 1.
ՀԱՐԿԻ ՀԱՏԱԿԱԳԻԾ Մ 1:100

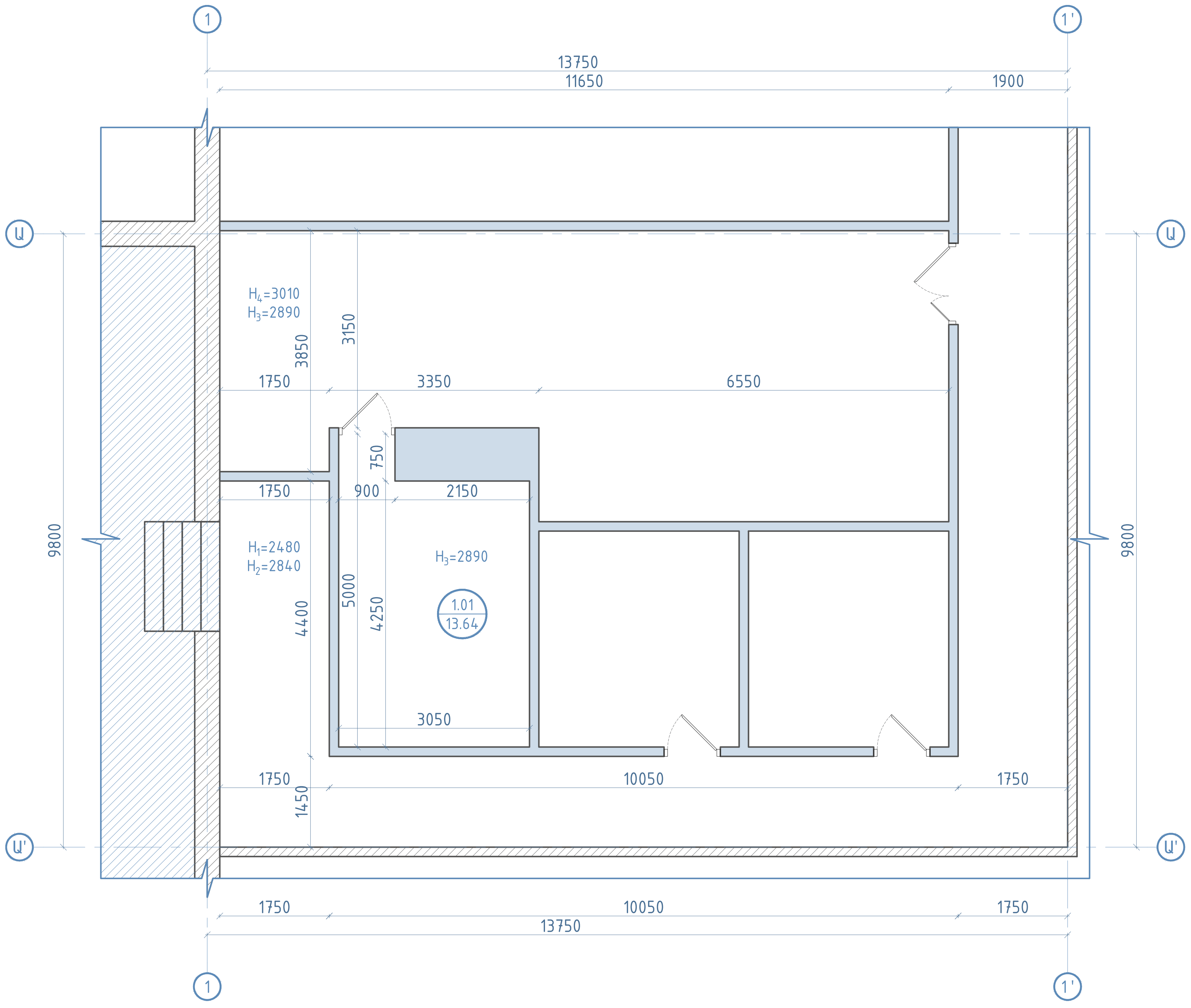

ԾԱՆՈԹՈՒԹՅՈՒՆ

- ԲՈԼՈՐ ՉԱՓԵՐԸ ՏՐՎԱԾ ԵՆ ՄԻԼԻՄԵՏՐԵՐՈՎ
- ԲՈԼՈՐ ԱՊԱՄՈՆՏԱԺՄԱՆ ԱՇԽԱՏԱՆՔՆԵՐԸ ԿԱՏԱՐԵԼ ՁԵՌՔՈՎ՝ ԱՌԱՆՑ ԿՐՈՂ ԿՈՆՍՏՐՈՒԿՑԻԱՆԵՐԻ ՎՆԱՍՄԱՆ
- H_1-ՈՎ ՆՇԱՆԱԿՎԱԾ Է ՀԱՏԱԿԻՑ ՄԻՆՉԵՎ ԿԱԽՈՎԻ ԱՌԱՍՏԱՂ ԲԱՐՁՐՈՒԹՅՈՒՆԸ
- H_2-ՈՎ ՆՇԱՆԱԿՎԱԾ Է ՀԱՏԱԿԻՑ ՄԻՆՉԵՎ ԾԱԾԿԻ ՍԱԼ ԲԱՐՁՐՈՒԹՅՈՒՆԸ
- H_3-ՈՎ ՆՇԱՆԱԿՎԱԾ Է ՍԵՐՎԵՐԱՅԻՆ ՍԵՆՅԱԿԻ ՀԱՏԱԿԻՑ ԱՌԱՍՏԱՂ ԲԱՐՁՐՈՒԹՅՈՒՆԸ
- ԸՍՏ ՊԱՏՎԻՐԱՏՈՒՅԻ ՏԵԽՆԻԿԱԿԱՆ ԱՌԱՋԱԴՐԱՆՔԻ՝ ԲՈԼՈՐ ԿՈՄՈՒՆԻԿԱՑԻԱՆԵՐԸ ՏՎՅԱԼ ՍԵՆՅԱԿԻ ՀԱՄԱՐ ՊԵՏՔ Է ՆԱԽԱԳԾՎԵՆ ԹԱՔՆՎԱԾ ԵՂԱՆԱԿՈՎ՝ ԿԱԽՈՎԻ ԱՌԱՍՏԱՂԻ ԵՎ ԾԱԾԿԻ ՍԱԼԻ ԱՐԱՆՔՈՒՄ ՄՆԱՑԱԾ 360ՄՄ ԲԱՐՁՐՈՒԹՅԱՄԲ ՏԱՐԱԾՔՈՎ

						ՊԱՏՎԻՐԱՏՈՒ	«ՀԱՅԱՍՏԱՆԻ ՀԱՆՐԱՅԻՆ ՀԵՌՈՒՍՏԱԸՆԿԵՐՈՒԹՅՈՒՆ» ՓԲԸ		
						«ՀԱՅԱՍՏԱՆԻ ՀԱՆՐԱՅԻՆ ՀԵՌՈՒՍՏԱԸՆԿԵՐՈՒԹՅՈՒՆ» ՓԲԸ ՄԱՍՆԱՇԵՆՔԵՐԻ ՍԵՐՎԵՐԱՅԻՆ ՍԵՆՅԱԿՆԵՐԻ ՕԴԱՓՈԽՈՒԹՅԱՆ ՀԱՄԱԿԱՐԳԻ ԿԱՌՈՒՑՄԱՆ ԱՇԽԱՏԱՆՔԱՅԻՆ ՆԱԽԱԳԻԾ			
ՓՈՓՈԽ.	ԱՇԽ. Ք.	ԹԵՐԹ	ՓԱՍՏ. №	ՍՏՈՐԱԳՐ.	ԱՄՍ.				
ՏՆՕՐԵՆ		Տ.ՀԱՅՐԱՊԵՏՅԱՆ				ՃԱՐՏԱՐԱՊԵՏԱՇԻՆԱՐԱՐԱԿԱՆ ԼՈՒԾՈՒՄՆԵՐ	ՓՈՒԼ	ԹԵՐԹ	ԹԵՐԹԵՐ
ՆԳՃ		Ս.ՀԱՐՈՒԹՈՒՆՅԱՆ					ԱՆ	ՃՇԼ-07	16
ՆԳԿ		Կ.ՊՈՂՈՍՅԱՆ				ՍԵՐՎԵՐԱՅԻՆ ՍԵՆՅԱԿ 1. ՀԱՐԿԻ ՀԱՏԱԿԱԳԻԾ Մ 1:100	«ԳԼՈԲԱԼ ԷՆՋԻՆ» ՍՊԸ ООО «ГЛОБАЛ ЭНДЖИН» «GLOBAL ENGINE» LLC		

ՀԱՄԱՁԱՅՆԵՑՎԱԾ Է

ԲՆ. № ԳՈՒՅՔ. | ՍՏՈՐԱԳ. ԵՎ ԱՄՍ. | ԳՈՒՅՔ. № ՓՈԽ.

ՍԵՐՎԵՐԱՅԻՆ ՍԵՆՅԱԿ 1.
ՀՐԴԵՀԱՇԻՋՄԱՆ ՓՈՇԵՀԵՌԱՑՄԱՆ ՀԱՄԱԿԱՐԳԻ ՏԵՂԱԴՐՄԱՆ ՀԱՏԱԿԱԳԻԾ

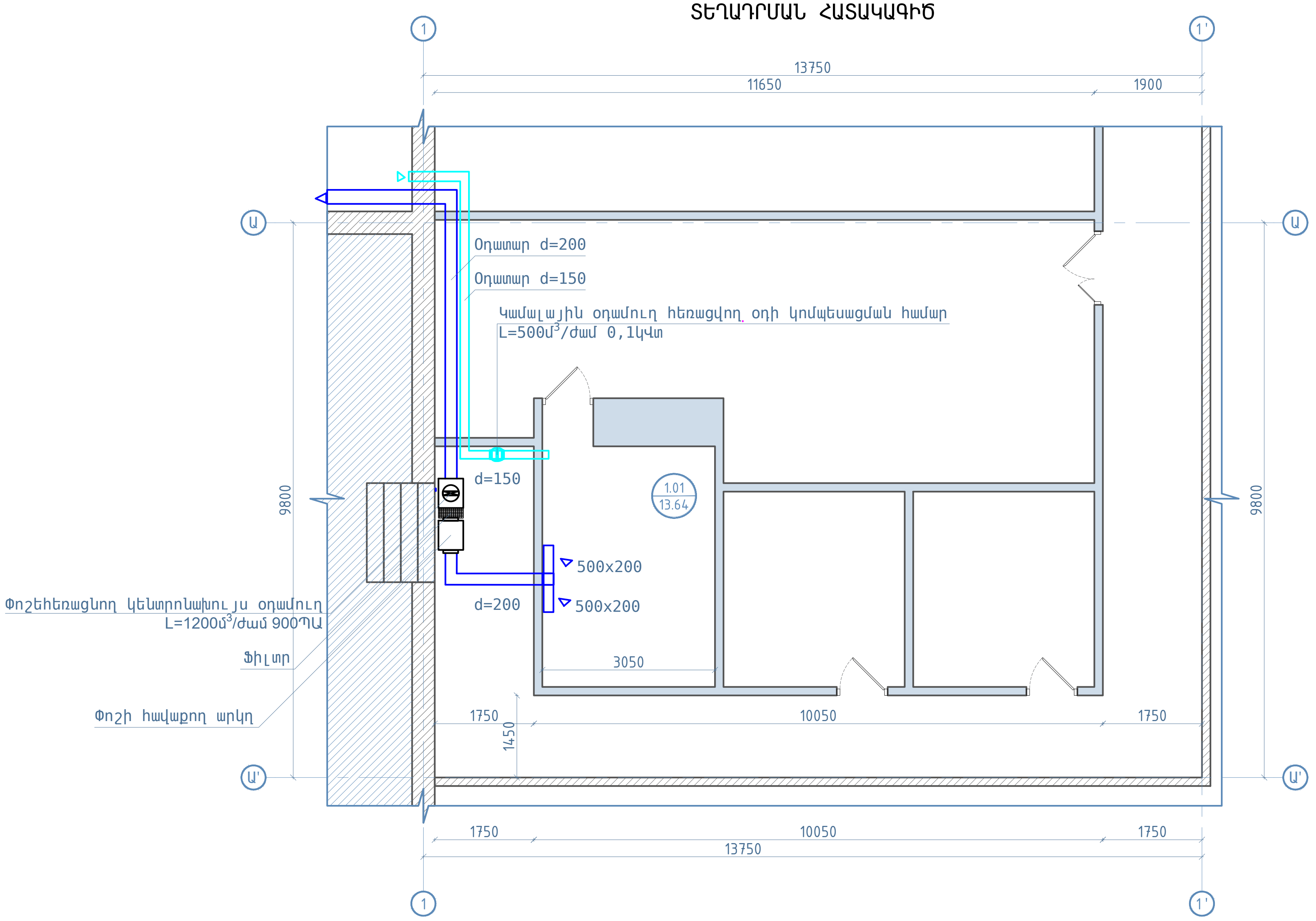

ՍԵՐՎԵՐԱՅԻՆ ՍԵՆՅԱԿ 1.
ՀՐԴԵՀԱՇԻՋՄԱՆ ՓՈՇԵՀԵՌԱՑՄԱՆ ՀԱՄԱԿԱՐԳԻ ՏԵՂԱԴՐՄԱՆ ՍԽԵՄԱ

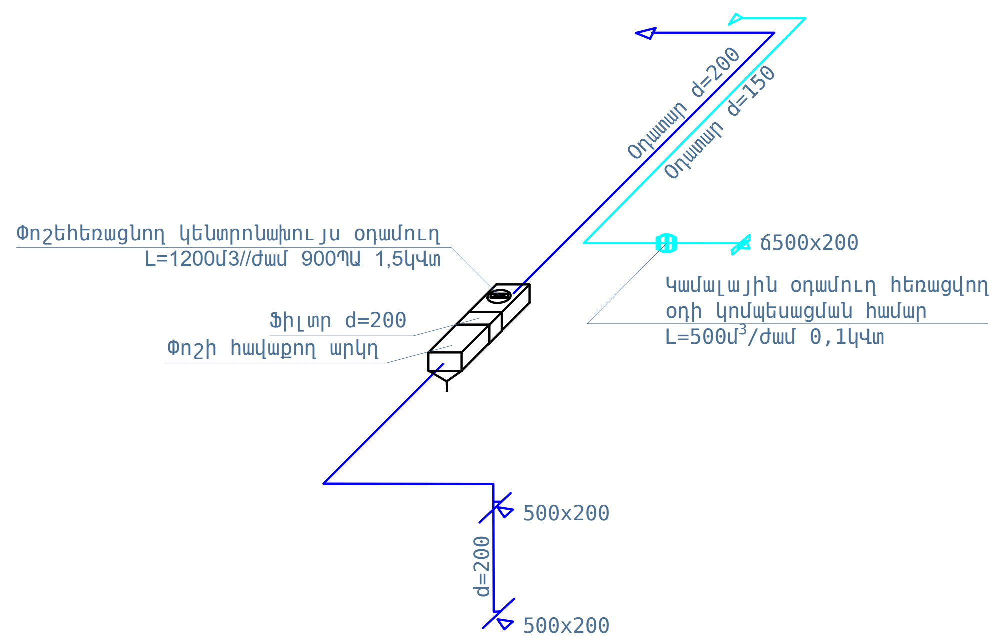

N/N	ԱՆՎԱՆՈՒՄԸ	ՉԱՓ	ՉԱՓՄԱՆ ՄԻԱՎՈՐ	ՔԱՆԱԿ
1	2	3	4	5
1	Փոշեհեռացնող կենտրոնախույս օդամուղ մոնտաժային կոմպլեկտով L=1200մ³/ժամ 900ՊԱ	N=1.5կվտ	կ-տ	1
2	Կամալային օդամուղ հեռացվողօդի կոմպեսացման համար մոնտաժային կոմպլեկտով L=500մ³/ժամ	N=0,1կվտ	կ-տ	1
3	Օդի մաքրման ֆիլտր G4 d=200		կ-տ	1
4	Փոշի հավաքող արկղ d=200 օդատարի ելքով		կ-տ	1
5	Օդատար ցինկապատ թիթեղից d=200	δ=0,5մմ	մ	15
6	Օդատար ցինկապատ թիթեղից d=150	δ=0,5մմ	մ	10
7	Օդի ներածման ճաղաշար 6500x200		հատ	1
8	Փոշի հավաքող ծայրակալ 6500x200		հատ	2

ԲԱՑԱՏՐԱԳԻՐ

Սենյակների հրդեհաշիջման հետևանքով առաջացած փոշեհեռացման աշխատանքային նախագիծը մշակված է նախագծային առաջադրանքի և ճարտարապետական շինարարական գծագրերի հիման վրա, համաձայն գործող նորմերի և կանոնների:Նախագծով նախատեսվում է գազափոշխացման միջոցով հրդեհի մարման դեպքում առաջացած փոշին հեռացնել փոշիահեռացման համար նախատեսված օդամուղով:
Օդի արտածման հետևանքով օդի նոսրացումը կանխելու համար նախատեսված է Կամալային օդամուղ հեռացվող օդի կոմպեսացման համար

						ՊԱՏՎԻՐԱՏՈՒ — «ՀԱՅԱՍՏԱՆԻ ՀԱՆՐԱՅԻՆ ՀԵՌՈՒՍՏԱԸՆԿԵՐՈՒԹՅՈՒՆ» ՓԲԸ
ՓՈՓՈԽ.	ԱՇԽ. Ք.	ԹԵՐԹ	ՓԱՍՏ. №	ՍՏՈՐԱԳՐ.	ԱՄՍ.	«ՀԱՅԱՍՏԱՆԻ ՀԱՆՐԱՅԻՆ ՀԵՌՈՒՍՏԱԸՆԿԵՐՈՒԹՅՈՒՆ» ՓԲԸ ՄԱՍՆԱՇԵՆՔԵՐԻ ՍԵՐՎԵՐԱՅԻՆ ՍԵՆՅԱԿՆԵՐԻ ՕԴԱՓՈԽՈՒԹՅԱՆ ՀԱՄԱԿԱՐԳԻ ԿԱՌՈՒՑՄԱՆ ԱՇԽԱՏԱՆՔԱՅԻՆ ՆԱԽԱԳԻԾ
ՏՆՕՐԵՆ		Տ.ՀԱՅՐԱՊԵՏՅԱՆ				ՃԱՐՏԱՐԱՊԵՏԱՇԻՆԱՐԱՐԱԿԱՆ ԼՈՒԾՈՒՄՆԵՐ — ՓՈՒԼ: ԱՆ; ԹԵՐԹ: ՃՇԼ-08; ԹԵՐԹԵՐ: 16
ՆԳՃ		Ա.ՀԱՐՈՒԹՈՒՆՅԱՆ				
ՆԳԿ		Կ.ՊՈՂՈՍՅԱՆ				ՍԵՐՎԵՐԱՅԻՆ ՍԵՆՅԱԿ 1. ՀՐԴԵՀԱՇԻՋՄԱՆ ՓՈՇԵՀԵՌԱՑՄԱՆ ՀԱՄԱԿԱՐԳԻ ՏԵՂԱԴՐՄԱՆ ՀԱՏԱԿԱԳԻԾ; ՍԽԵՄԱ — «ԳԼՈԲԱԼ ԷՆՋԻՆ» ՍՊԸ ООО «ГЛОБАЛ ЭНДЖИН» «GLOBAL ENGINE» LLC

ՀԱՄԱՁԱՅՆԵՑՎԱԾ Է
ԳՈՒՅՔ. № ՓՈԽ.
ՍՏՈՐԱԳ.ԵՎ ԱՄՍ.
ԲՆ. № ԳՈՒՅՔ.

ՍԵՐՎԵՐԱՅԻՆ ՍԵՆՅԱԿ 1.
ԷԼԵԿՏՐԱՄԱՏԱԿԱՐԱՐՈՒՄ

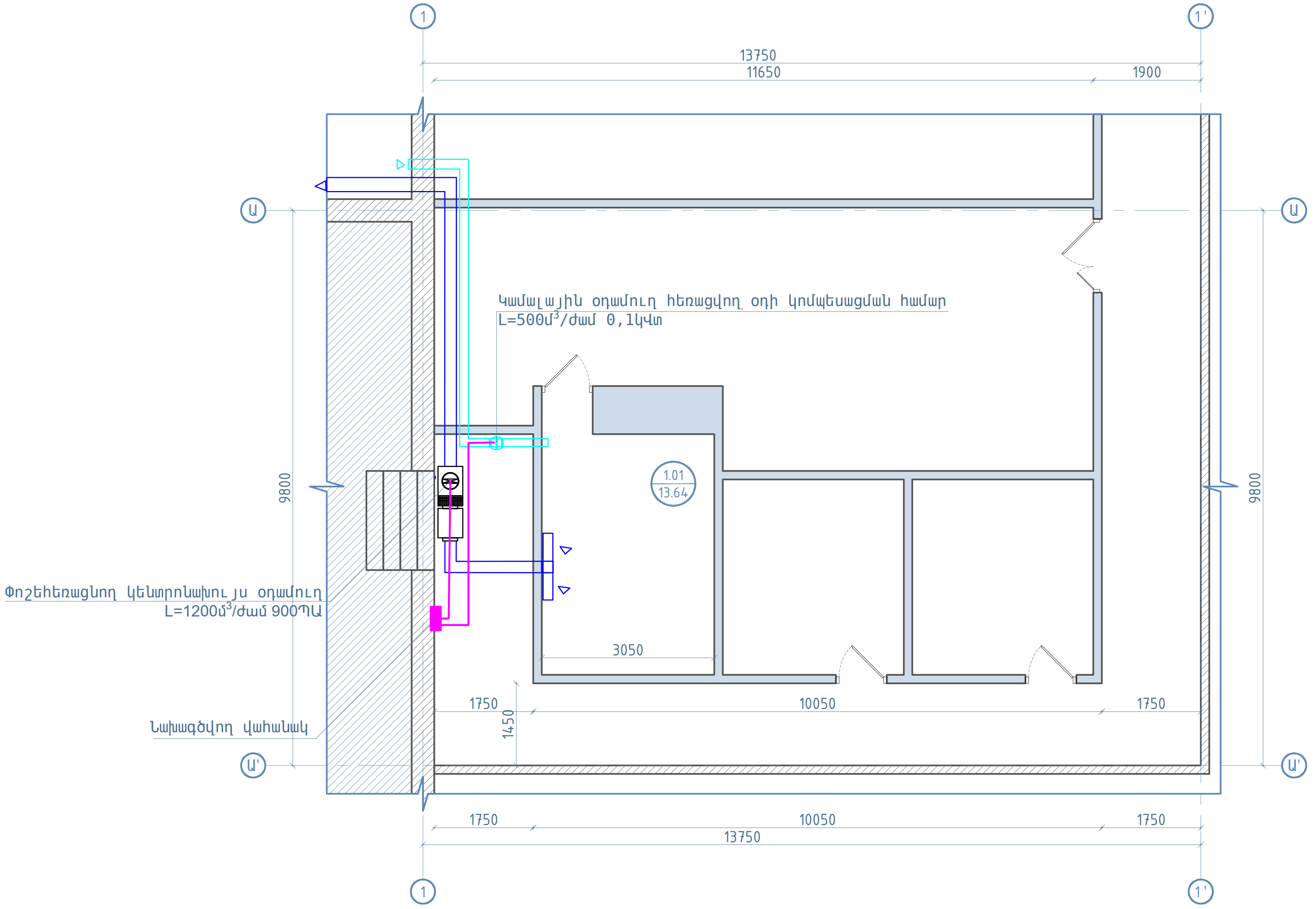

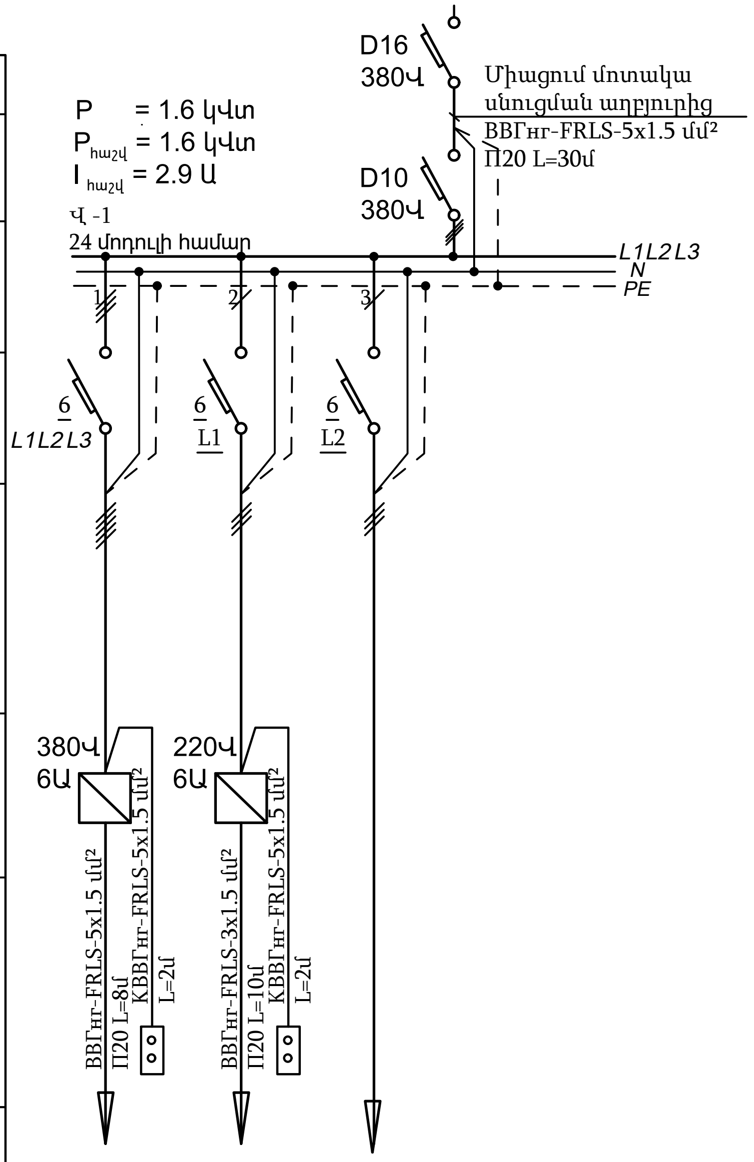

ՍՆՈՂ ՑԱՆՑԻ ՏՎՅԱԼՆԵՐ	
ՀԱՂՈՐԴԱԹԻԹՂ ԲԱՇԽԻՉ ՎԱՀԱՆ	ՄՈՒՏՔԻ ԱՊԱՐԱՏԻ ՏԵՍԱԿԸ $I_{նոմ}$ Ա, ԽԶԻՉ Ա
	ՆՇԱՆԱԿՈՒՄԸ,ՏԵՍԱԿԸ, ԼԱՐՈՒՄԸ $P_{տեղ}$ կՎտ, $I_{հաշվ}$ Ա
ԵԼՔԻ ԱՊԱՐԱՏ	ՏԵՍԱԿԸ $I_{նոմ}$ Ա, ԽԶԻՉ ԿԱՄ ՀԱԼՈՒՆ ՆԵՐԴԻՐ, Ա
ՀԱՂՈՐԴԱԳԾԻ ԵՎ ՄԱԿՆԻՇԸ ՏԵՍԱԿԸ	ՑԱՆՑԻ ՀԱՏՎԱԾԻ ՆՇԱՆԱԿՈՒՄԸ ,ԵՐԿԱՐՈՒԹՅՈՒՆԸ,Մ.ԽՈՂՈՎԱԿԻ ՆՇԱՆԱԿՈՒՄԸ ՀԱՏԱԿԱԳԾԻ ՎՐԱ ԸՍՏ ՍՏԱՆԴԱՐՏԻ, Մ
ԳՈՐԾԱՐԿՈՂ ԱՊԱՐԱՏ	ՆՇԱՆԱԿՈՒՄԸ ՏԵՍԱԿԸ $I_{նոմ}$ Ա, ԽԶԻՉ ՋԵՐՄԱՅԻՆ ՌԵԼԵՅԻ ԴՐՎԱԾՔ, Ա
ՀԱՂՈՐԴԱԳԾԻ ԵՎ ՄԱԿՆԻՇԸ ՏԵՍԱԿԸ	ՑԱՆՑԻ ՀԱՏՎԱԾԻ ՆՇԱՆԱԿՈՒՄԸ ,ԵՐԿԱՐՈՒԹՅՈՒՆԸ,Մ.ԽՈՂՈՎԱԿԻ ՆՇԱՆԱԿՈՒՄԸ ՀԱՏԱԿԱԳԾԻ ՎՐԱ ԸՍՏ ՍՏԱՆԴԱՐՏԻ, Մ

ԷԼԵԿՏՐԱՍՊԱՌԻՉ				
ՊԱՅՄԱՆԱԿԱՆ ՊԱՏԿԵՐՈՒՄԸ				
ՀԱՄԱՐ ԸՍՏ ՀԱՏԱԿԱԳԾԻ		խ-1	խ-2	խ-3
ՏԵՍԱԿԸ		-	-	-
P կՎտ		1.5	0.1	-
ՀՈՍԱՆՔ, Ա	$I_{հաշվ}$ Ա	2.5	0.5	-
	$I_{գործ}$ Ա	-	-	-
ԱՆՎԱՆՈՒՄ		Փոշեհե-ռացնող կենտրո-նախույս օդամուղ	կանալային օդամուղ հեռացնող օդի կոմպեսացման համար	պահուստ

N/N	ԱՆՎԱՆՈՒՄԸ	ԶԱՓ	ՉԱՓՄԱՆ ՄԻԱՎՈՐ	ՔԱՆԱԿ
1	2	3	4	5
1	Վահանակ դռնակով IP44, 24 մոդուլի համար		հատ	1
2	Ավտոմատ անջատիչ 380Վ, 16Ա /380Վ, 10Ա		հատ	1/1
3	Ավտոմատ անջատիչ 380Վ, 6Ա		հատ	1
4	Ավտոմատ անջատիչ 220Վ, 6Ա		հատ	2
5	Մոդուլային մագնիսական թողարկիչ ջերմային ռելեյով կառավարման 2 կոճակով, 380Վ, 6Ա		լրակազմ	1
6	Մոդուլային մագնիսական թողարկիչ ջերմային ռելեյով կառավարման 2 կոճակով, 220Վ, 6Ա		լրակազմ	1
7	Մալուխ պղնձե,մեկուսացված,հրակայուն, հատվածքը 5x1.5մմ²	ВВГнг-FRLS	մ	38
8	Մալուխ պղնձե,մեկուսացված,հրակայուն, հատվածքը 3x1.5մմ²	ВВГнг-FRLS	մ	10
9	Մալուխ պղնձե,մեկուսացված,հրակայուն, հատվածքը 5x1.5մմ²	КВВГнг-FRLS	մ	4
10	Պոլիէթիլենային էլեկտրատեխնիկական գոֆրե խողովակ Φ20մմ		մ	48
11	Ճարմանդ ամրակապման համար		հատ	120

ՀԱՄԱՁԱՅՆԵՑՎԱԾ Է

ԳՈՒՅՔ. № ՓՈԽ. | ՍՏՈՐԱԳ.ԵՎ ԱՄՍ. | ԲՆ. № ԳՈՒՅՔ.

ՊԱՏՎԻՐԱՏՈՒ	«ՀԱՅԱՍՏԱՆԻ ՀԱՆՐԱՅԻՆ ՀԵՌՈՒՍՏԱԸՆԿԵՐՈՒԹՅՈՒՆ» ՓԲԸ

«ՀԱՅԱՍՏԱՆԻ ՀԱՆՐԱՅԻՆ ՀԵՌՈՒՍՏԱԸՆԿԵՐՈՒԹՅՈՒՆ» ՓԲԸ ՄԱՍՆԱՇԵՆՔԵՐԻ ՍԵՐՎԵՐԱՅԻՆ ՍԵՆՅԱԿՆԵՐԻ ՕԴԱՓՈԽՈՒԹՅԱՆ ՀԱՄԱԿԱՐԳԻ ԿԱՌՈՒՑՄԱՆ ԱՇԽԱՏԱՆՔԱՅԻՆ ՆԱԽԱԳԻԾ

ՓՈՓՈԽ.	ԱՇԽ. Ք.	ԹԵՐԹ	ՓԱՍՏ. №	ՍՏՈՐԱԳՐ.	ԱՄՍ.
ՏՆՕՐԵՆ		Տ.ՀԱՅՐԱՊԵՏՅԱՆ			
ՆԳՃ		Ս.ՀԱՐՈՒԹՈՒՆՅԱՆ			
ՆԳԿ		Կ.ՊՈՂՈՍՅԱՆ			

ՃԱՐՏԱՐԱՊԵՏԱՇԻՆԱՐԱՐԱԿԱՆ ԼՈՒԾՈՒՄՆԵՐ

ՓՈՒԼ	ԹԵՐԹ	ԹԵՐԹԵՐ
ԱՆ	ՃՇԼ-09	16

ՍԵՐՎԵՐԱՅԻՆ ՍԵՆՅԱԿ 1.
ԷԼԵԿՏՐԱՄԱՏԱԿԱՐԱՐՈՒՄ

«ԳԼՈԲԱԼ ԷՆՋԻՆ» ՍՊԸ
ООО «ГЛОБАЛ ЭНДЖИН»
«GLOBAL ENGINE» LLC

ՍԵՐՎԵՐԱՅԻՆ ՍԵՆՅԱԿ 2.
ՀԱՐԿԻ ՀԱՏԱԿԱԳԻԾ Մ 1:100

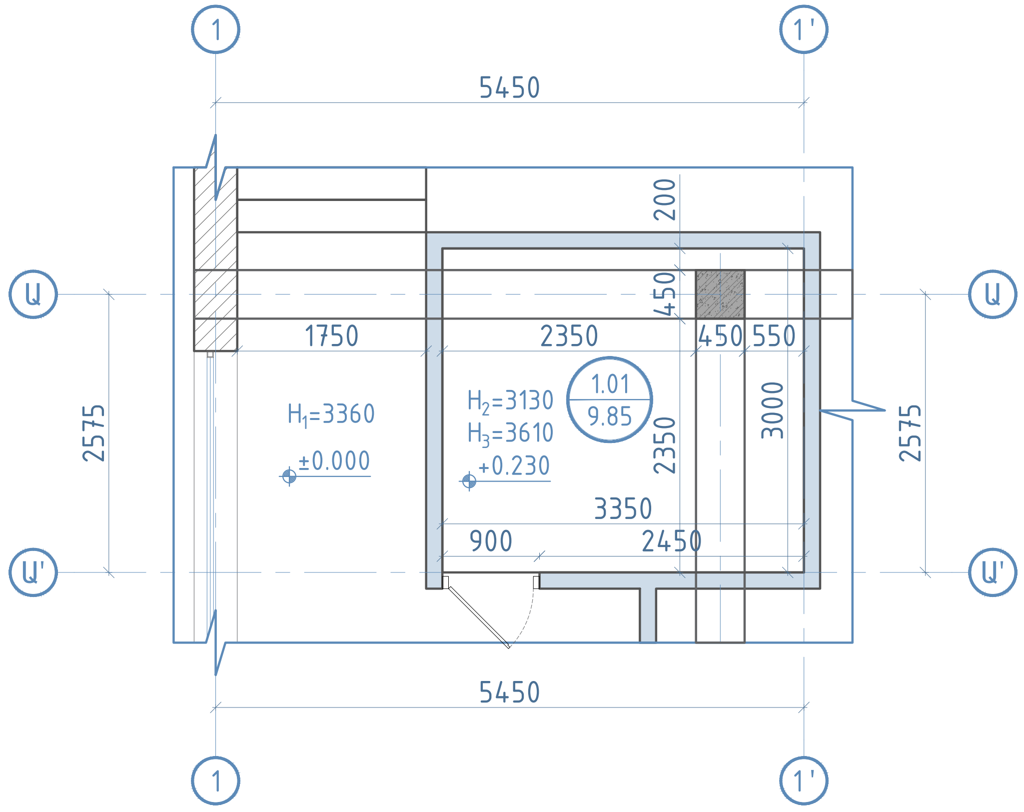

ԳԻՊՍԱՍՏՎԱՐԱԹՂԹԵ ԿԱԽՈՎԻ ԿԱՂԱՊԱՐԻ ԻՐԱԿԱՆԱՑՄԱՆ ՄԱՍՆԱԳԻՐ (KNAUF)					
N/N	ԱՆՎԱՆՈՒՄ	ԵՐԿԱՐՈՒԹՅՈՒՆ	ՔԱՆԱԿ	ՔԱՇԸ 1 ԷԼ. գծ/մ (կգ)	ԸՆԴ. ՔԱՇԸ (կգ)
1	2	3	4	5	6
1	ԽՈՆԱՎԱԿԱՅՈՒՆ ԳԻՊՍԱՍՏՎԱՐԱԹՈՒՂԹ 12.5մմ	4.1 մ²	–	–	–
2	ՈՒՂՂՈՐԴՈՂ ПН–ՊՐՈՖԻԼ 28*27	1310 մմ	2	0.37	0.9694
3	ՈՒՂՂՈՐԴՈՂ ПН–ՊՐՈՖԻԼ 28*27	500 մմ	4	0.37	0.3700
4	ԿՐՈՂ ПП–ՊՐՈՖԻԼ 60*27	1310 մմ	4	0.59	3.0916
5	ՄԻԱԿՑԻՉ ПП–ՊՐՈՖԻԼՆԵՐԻ ՀԱՄԱՐ;ԵՐԿՄԱԿԱՐԴԱԿ	–	8	0.06	0.4800
6	ՀԻՄՆԱԿԱՆ ПП–ՊՐՈՖԻԼ 60*27	1900 մմ	2	0.59	2.2420
7	КНАУФ-ՆՈՆԻՈՒՍ–ԿԱԽԻՉ	1000 մմ	8	0.17	1.36
8	КНАУФ-ԱՆԿԵՐԱՅԻՆ ՍԵՊ	–	8	–	–
9	ՈՒՂՂՈՐԴՈՂ ПН-ՊՐՈՖԻԼ 50/40մմ; p. 400մմ	500 մմ	5	0.61	1.5250
10	ԴԱՐԱԿԱՇԱՐԱՅԻՆ ПС-ՊՐՈՖԻԼ 50/50մմ	1900 մմ	4	0.73	5.5480
11	ԱՆԿՅՈՒՆԱՅԻՆ ПУ-ՊՐՈՖԻԼ 31/31մմ	1900 մմ	2	0.20	0.76
ԸՆԴԱՄԵՆԸ					16.35

ԾԱՆՈԹՈՒԹՅՈՒՆ

- ԲՈԼՈՐ ՉԱՓԵՐԸ ՏՐՎԱԾ ԵՆ ՄԻԼԻՄԵՏՐԵՐՈՎ
- ԲՈԼՈՐ ԱՊԱՄՈՆՏԱԺՄԱՆ ԱՇԽԱՏԱՆՔՆԵՐԸ ԿԱՏԱՐԵԼ ՁԵՌՔՈՎ՝ ԱՌԱՆՑ ԿՐՈՂ ԿՈՆՍՏՐՈՒԿՑԻԱՆԵՐԻ ՎՆԱՍՄԱՆ
- H_1-ՈՎ ՆՇԱՆԱԿՎԱԾ Է ՀԱՏԱԿԻՑ (±0.000) ՄԻՆՉԵՎ ԿԱԽՈՎԻ ԱՌԱՍՏԱՂ ԲԱՐՁՐՈՒԹՅՈՒՆԸ
- H_2-ՈՎ ՆՇԱՆԱԿՎԱԾ Է ՍԵՐՎԵՐԱՅԻՆ ՍԵՆՅԱԿԻ ՀԱՏԱԿԻՑ (+0.230) ՄԻՆՉԵՎ ՀԵԾԱՆ ԲԱՐՁՐՈՒԹՅՈՒՆԸ
- H_3-ՈՎ ՆՇԱՆԱԿՎԱԾ Է ՍԵՐՎԵՐԱՅԻՆ ՍԵՆՅԱԿԻ ՀԱՏԱԿԻՑ (+0.230) ԱՌԱՍՏԱՂ ԲԱՐՁՐՈՒԹՅՈՒՆԸ
- ԸՍՏ ՊԱՏՎԻՐԱՏՈՒՅԻ ՏԵԽՆԻԿԱԿԱՆ ԱՌԱՋԱԴՐԱՆՔԻ՝ ԿՈՄՈՒՆԻԿԱՑԻԱՆԵՐԸ ՏՎՅԱԼ ՍԵՆՅԱԿԻ ՀԱՄԱՐ ՊԵՏՔ Է ՆԱԽԱԳԾՎԵՆ ԳԻՊՍԱՍՏՎԱՐԱԹՂԹԵ ԿԱՂԱՊԱՐՈՎ ԹԱՔՆՎԱԾ ԵՂԱՆԱԿՈՎ, ԿԱԽՈՎԻ ԱՌԱՍՏԱՂԻ ՏԱԿ, ԱՌԱՆՑ ՀԵԾԱՆՆԵՐԻ ՎՆԱՍՄԱՆ

ՓՈՓՈԽ.	ԱՇԽ. Ք.	ԹԵՐԹ	ՓԱՍՏ. №	ՍՏՈՐԱԳՐ.	ԱՄՍ.
ՏՆՕՐԵՆ	Տ.ՀԱՅՐԱՊԵՏՅԱՆ				
ՆԳԱ	Մ.ՀԱՐՈՒԹՈՒՆՅԱՆ				
ՆԳԿ	Կ.ՊՈՂՈՍՅԱՆ				

ՊԱՏՎԻՐԱՏՈՒ	«ՀԱՅԱՍՏԱՆԻ ՀԱՆՐԱՅԻՆ ՀԵՌՈՒՍՏԱԸՆԿԵՐՈՒԹՅՈՒՆ» ՓԲԸ			
«ՀԱՅԱՍՏԱՆԻ ՀԱՆՐԱՅԻՆ ՀԵՌՈՒՍՏԱԸՆԿԵՐՈՒԹՅՈՒՆ» ՓԲԸ ՄԱՍՆԱՇԵՆՔԵՐԻ ՍԵՐՎԵՐԱՅԻՆ ՍԵՆՅԱԿՆԵՐԻ ՕԴԱՓՈԽՈՒԹՅԱՆ ՀԱՄԱԿԱՐԳԻ ԿԱՌՈՒՑՄԱՆ ԱՇԽԱՏԱՆՔԱՅԻՆ ՆԱԽԱԳԻԾ				
ՃԱՐՏԱՐԱՊԵՏԱՇԻՆԱՐԱՐԱԿԱՆ ԼՈՒԾՈՒՄՆԵՐ	ՓՈՒԼ	ԹԵՐԹ	ԹԵՐԹԵՐ	
	ԱՆ	ՃՇԼ–10	16	
ՍԵՐՎԵՐԱՅԻՆ ՍԵՆՅԱԿ 2. ՀԱՐԿԻ ՀԱՏԱԿԱԳԻԾ Մ 1:100	«ԳԼՈԲԱԼ ԷՆՋԻՆ» ՍՊԸ ООО «ГЛОБАЛ ЭНДЖИН» «GLOBAL ENGINE» LLC			

ՀԱՄԱՁԱՅՆԵՑՎԱԾ Է

ԳՈՒՅՔ. № ՓՈԽ.

ՍՏՈՐԱԳ. ԵՎ ԱՄՍ.

ԲՆ. № ԳՈՒՅՔ.

ՍԵՐՎԵՐԱՅԻՆ ՍԵՆՅԱԿ 2.
ՀՐԴԵՀԱՇԻՋՄԱՆ ՓՈՇԵՀԵՌԱՑՄԱՆ ՀԱՄԱԿԱՐԳԻ
ՏԵՂԱԴՐՄԱՆ ՀԱՏԱԿԱԳԻԾ

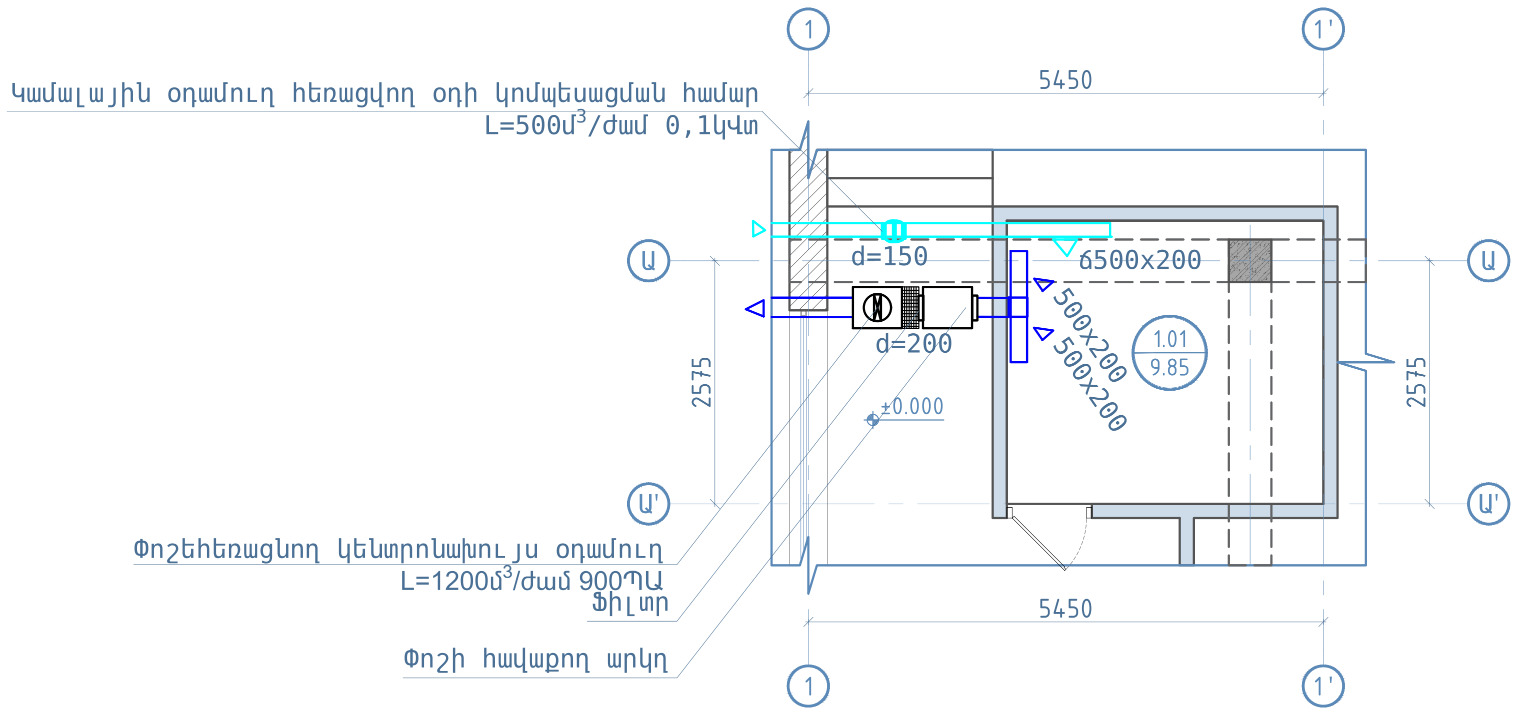

ՍԵՐՎԵՐԱՅԻՆ ՍԵՆՅԱԿ 2.
ՀՐԴԵՀԱՇԻՋՄԱՆ ՓՈՇԵՀԵՌԱՑՄԱՆ
ՀԱՄԱԿԱՐԳԻ ՏԵՂԱԴՐՄԱՆ ՍԽԵՄԱ

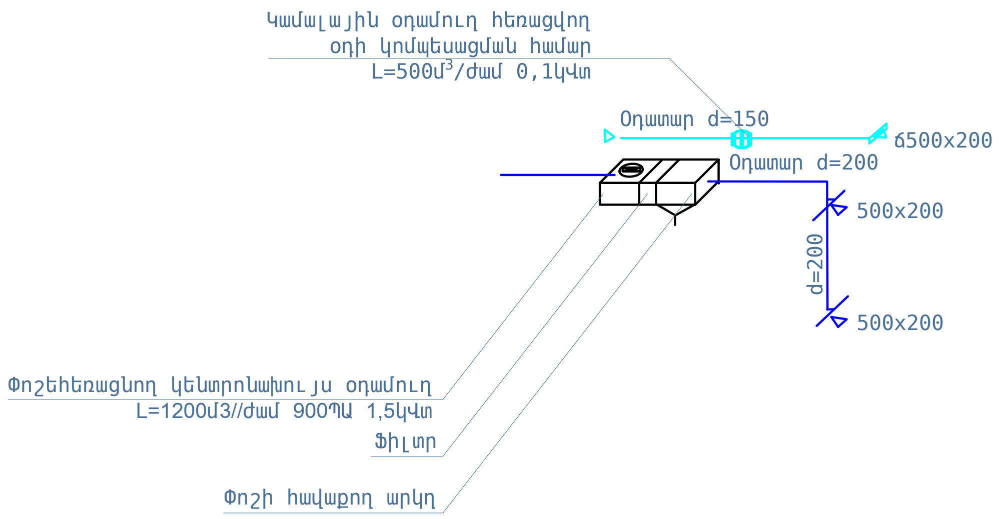

N/N	ԱՆՎԱՆՈՒՄԸ	ՉԱՓ	ՉԱՓՄԱՆ ՄԻԱՎՈՐ	ՔԱՆԱԿ
1	2	3	4	5
1	Փոշեհեռացնող կենտրոնախույս օդամուղ մոնտաժային կոմպլեկտով L=1200մ³/ժամ 900ՊԱ	N=1.5կվտ	կ-տ	1
2	Կամալային օդամուղ հեռացվողօդի կոմպեսացման համար մոնտաժային կոմպլեկտով L=500մ³/ժամ	N=0,1կվտ	կ-տ	1
3	Օդի մաքրման ֆիլտր G4 d=200		կ-տ	1
4	Փոշի հավաքող արկղ d=200 օդատարի ելքով		կ-տ	1
5	Օդատար ցինկապատ թիթեղից d=200	δ=0,5մմ	մ	8
6	Օդատար ցինկապատ թիթեղից d=150	δ=0,5մմ	մ	5
7	Օդի ներածման ճաղաշար ճ500x200		հատ	1
8	Փոշի հավաքող ծայրակալ ճ500x200		հատ	2

ԲԱՑԱՏՐԱԳԻՐ

Սենյակների հրդեհաշիջման հետևանքով առաջացած փոշեհեռացման աշխատանքային նախագիծը մշակված է նախագծային առաջադրանքի և ճարտարապետական շինարարական գծագրերի հիման վրա, համաձայն գործող նորմերի և կանոնների:Նախագծով նախատեսվում է գազափոշխացման միջոցով հրդեհի մարման դեպքում առաջացած փոշին հեռացնել փոշիահեռացման համար նախատեսված օդամուղով:
Օդի արտածման հետևանքով օդի նոսրացումը կանխելու համար նախատեսված է Կամալային օդամուղ հեռացվող օդի կոմպեսացման համար

ՊԱՏՎԻՐԱՏՈՒ	«ՀԱՅԱՍՏԱՆԻ ՀԱՆՐԱՅԻՆ ՀԵՌՈՒՍՏԱԸՆԿԵՐՈՒԹՅՈՒՆ» ՓԲԸ		
ՓՈՓՈԽ. / ԱՇԽ. Ք. / ԹԵՐԹ / ՓԱՍՏ. № / ՍՏՈՐԱԳՐ. / ԱՄՍ.	«ՀԱՅԱՍՏԱՆԻ ՀԱՆՐԱՅԻՆ ՀԵՌՈՒՍՏԱԸՆԿԵՐՈՒԹՅՈՒՆ» ՓԲԸ ՄԱՍՆԱՇԵՆՔԵՐԻ ՍԵՐՎԵՐԱՅԻՆ ՍԵՆՅԱԿՆԵՐԻ ՕԴԱՓՈԽՈՒԹՅԱՆ ՀԱՄԱԿԱՐԳԻ ԿԱՌՈՒՑՄԱՆ ԱՇԽԱՏԱՆՔԱՅԻՆ ՆԱԽԱԳԻԾ		
ՏՆՕՐԵՆ Տ.ՀԱՅՐԱՊԵՏՅԱՆ	ՃԱՐՏԱՐԱՊԵՏԱՇԻՆԱՐԱՐԱԿԱՆ ԼՈՒԾՈՒՄՆԵՐ	ՓՈՒԼ: ԱՆ	ԹԵՐԹ: ՃՇԼ–11 / ԹԵՐԹԵՐ: 16
ՆԳՃ Ա.ՀԱՐՈՒԹՈՒՆՅԱՆ			
ՆԳԿ Կ.ՊՈՂՈՍՅԱՆ	ՍԵՐՎԵՐԱՅԻՆ ՍԵՆՅԱԿ 2. ՀՐԴԵՀԱՇԻՋՄԱՆ ՓՈՇԵՀԵՌԱՑՄԱՆ ՀԱՄԱԿԱՐԳԻ ՏԵՂԱԴՐՄԱՆ ՀԱՏԱԿԱԳԻԾ; ՍԽԵՄԱ	«ԳԼՈԲԱԼ ԷՆՋԻՆ» ՍՊԸ ООО «ГЛОБАЛ ЭНДЖИН» «GLOBAL ENGINE» LLC	

ՀԱՄԱՁԱՅՆԵՑՎԱԾ Է
ԲՆ. № ԳՈՒՅՔ.
ՍՏՈՐԱԳ.ԵՎ ԱՄՍ.
ԳՈՒՅՔ. № ՓՈԽ.

ՍԵՐՎԵՐԱՅԻՆ ՍԵՆՅԱԿ 2.
ԷԼԵԿՏՐԱՄԱՏԱԿԱՐԱՐՈՒՄ

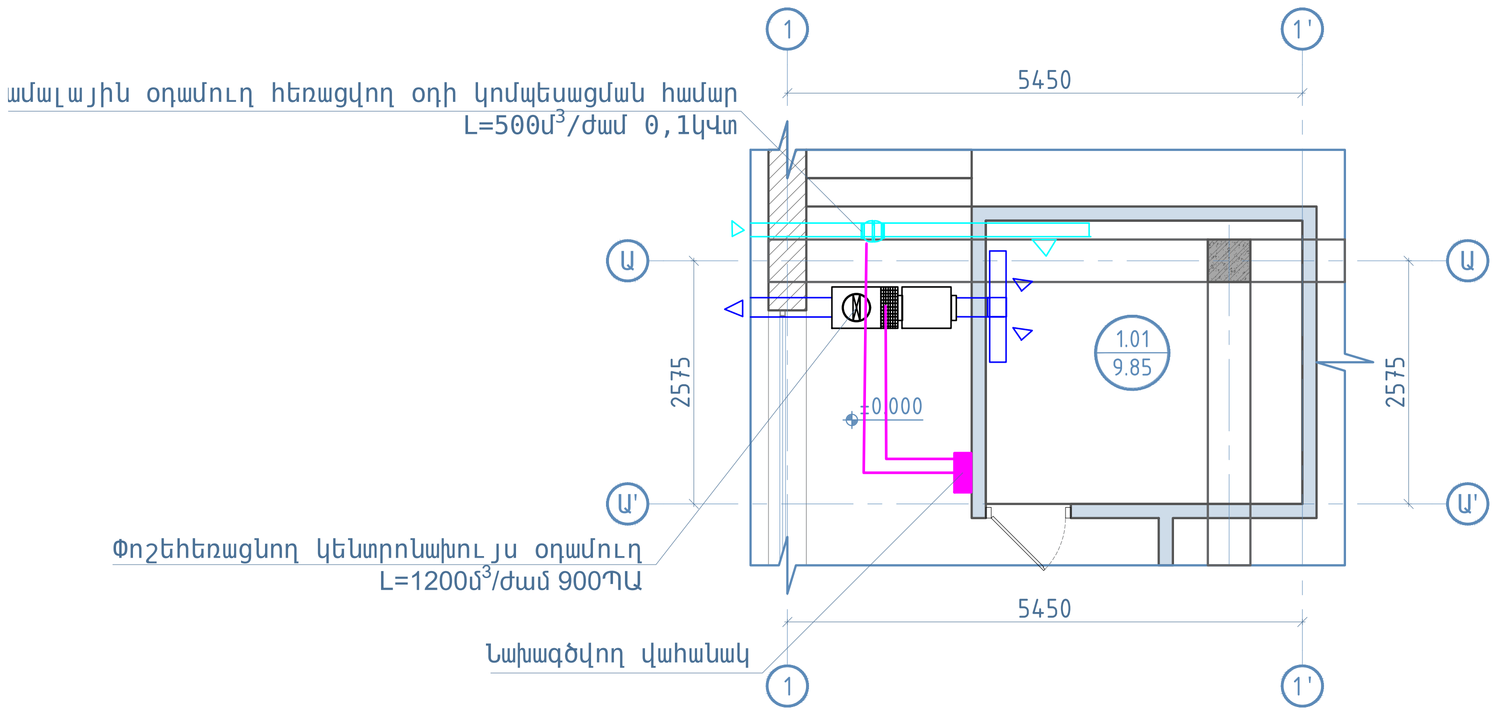

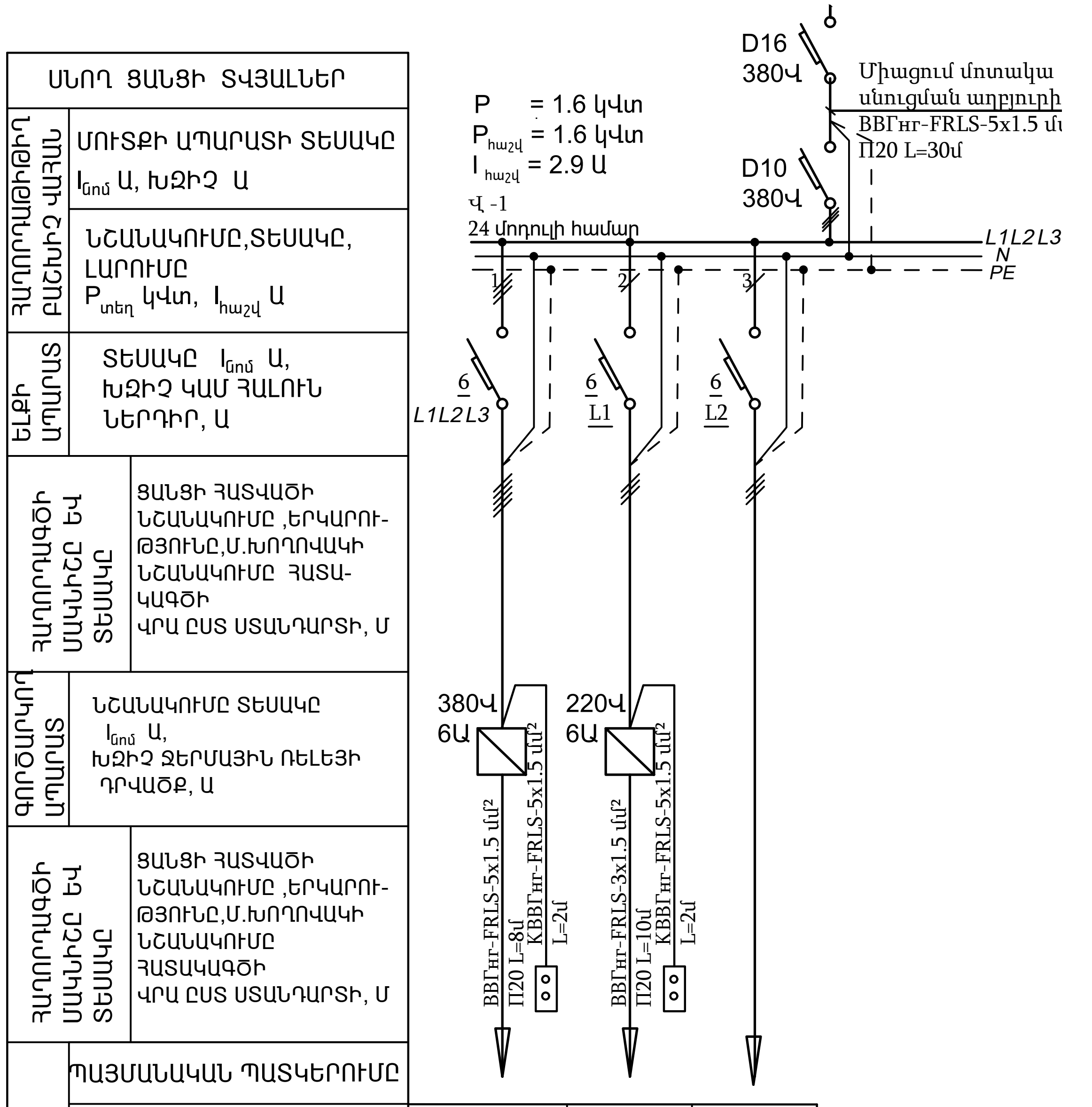

ՀԱՄԱՐ ԸՍՏ ՀԱՏԱԿԱԳԾԻ		խ-1	խ-2	խ-3
ՏԵՍԱԿԸ		-	-	-
P կՎտ		1.5	0.1	-
ՀՈՍԱՆՔ, Ա	Iհաշվ Ա	2.5	0.5	-
	Iգործ Ա	-	-	-
ԱՆՎԱՆՈՒՄ		Փոշեհե-ռացնող կենտրո-նախույս օդամուղ	կանալային օդամուղ հեռացվող օդի կոմպեսացման համար	պահուստ

N/N	ԱՆՎԱՆՈՒՄԸ	ՉԱՓ	ՉԱՓՄԱՆ ՄԻԱՎՈՐ	ՔԱՆԱԿ
1	2	3	4	5
1	Վահանակ դռնակով IP44, 24 մոդուլի համար		հատ	1
2	Ավտոմատ անջատիչ 380Վ, 16Ա /380Վ, 10Ա		հատ	1/1
3	Ավտոմատ անջատիչ 380Վ, 6Ա		հատ	1
4	Ավտոմատ անջատիչ 220Վ, 6Ա		հատ	2
5	Մոդուլային մագնիսական թողարկիչ ջերմային ռելեյով կառավարման 2 կոճակով, 380Վ, 6Ա		լրակազմ	1
6	Մոդուլային մագնիսական թողարկիչ ջերմային ռելեյով կառավարման 2 կոճակով, 220Վ, 6Ա		լրակազմ	1
7	Մալուխ պղնձե,մեկուսացված,հրակայուն, հատվածքը 5x1.5մմ²	ВВГнг-FRLS	մ	38
8	Մալուխ պղնձե,մեկուսացված,հրակայուն, հատվածքը 3x1.5մմ²	ВВГнг-FRLS	մ	10
9	Մալուխ պղնձե,մեկուսացված,հրակայուն, հատվածքը 5x1.5մմ²	КВВГнг-FRLS	մ	4
10	Պոլիէթիլենային էլեկտրատեխնիկական գոֆրե խողովակ Փ20մմ		մ	48
11	Ճարմանդ ամրակապման համար		հատ	120

ԲԱՑԱՏՐԱԳԻՐ

Օդափոխիչների էլեկտրամատակարարման նախագիծը մշակված է նախագծային առաջադրանքի և ճարտարապետաշինարարական գծագրերի հիման վրա, համաձայն գործող նորմերի և կանոնների: Նախագծով նախատեսվում է տեղադրել վահանակ, համալրված ավտոմատ անջատիչներով և մագնիսական թողարկիչներով: Օդամուղերի գործարկումը իրականացվում է ձեռքով, վահանակի մեջ տեղադրված թողարկիչների միջացով: Վահանակի էլեկտրամատակարարումն իրականացվում է մոտակա սնուցման կետից՝, մալուխային գծով, խողովակով: Վահանակը սնուցող միացման կետում տեղադրել ավտոմատ անջատիչ 16Ա:

						ՊԱՏՎԻՐԱՏՈՒ	«ՀԱՅԱՍՏԱՆԻ ՀԱՆՐԱՅԻՆ ՀԵՌՈՒՍՏԱԸՆԿԵՐՈՒԹՅՈՒՆ» ՓԲԸ		
ՓՈՓՈԽ.	ԱՇԽ. Ք.	ԹԵՐԹ	ՓԱՍՏ. №	ՍՏՈՐԱԳՐ.	ԱՄՍ.	«ՀԱՅԱՍՏԱՆԻ ՀԱՆՐԱՅԻՆ ՀԵՌՈՒՍՏԱԸՆԿԵՐՈՒԹՅՈՒՆ» ՓԲԸ ՄԱՍՆԱՇԵՆՔԵՐԻ ՍԵՐՎԵՐԱՅԻՆ ՍԵՆՅԱԿՆԵՐԻ ՕԴԱՓՈԽՈՒԹՅԱՆ ՀԱՄԱԿԱՐԳԻ ԿԱՌՈՒՑՄԱՆ ԱՇԽԱՏԱՆՔԱՅԻՆ ՆԱԽԱԳԻԾ			
ՏՆՕՐԵՆ	Տ.ՀԱՅՐԱՊԵՏՅԱՆ					ՃԱՐՏԱՐԱՊԵՏԱՇԻՆԱՐԱՐԱԿԱՆ ԼՈՒԾՈՒՄՆԵՐ	ՓՈՒԼ	ԹԵՐԹ	ԹԵՐԹԵՐ
ՆԳՃ	Ս.ՀԱՐՈՒԹՅՈՒՆՅԱՆ						ԱՆ	ՃՇԼ-12	16
ՆԳՎ	Կ.ՊՈՂՈՍՅԱՆ					ՍԵՐՎԵՐԱՅԻՆ ՍԵՆՅԱԿ 2. ԷԼԵԿՏՐԱՄԱՏԱԿԱՐԱՐՈՒՄ	«ԳԼՈԲԱԼ ԷՆՋԻՆ» ՍՊԸ ООО «ГЛОБАЛ ЭНДЖИН» «GLOBAL ENGINE» LLC		

ՀԱՄԱՁԱՅՆԵՑՎԱԾ Է

ԲՆ. № ԳՈՒՅՔ. | ՍՏՈՐԱԳՐ. ԵՎ ԱՄՍ. | ՓՈԽ. ԳՈՒՅՔ. № ՓՈԽ.

ՍԵՐՎԵՐԱՅԻՆ ՍԵՆՅԱԿ 3.
ՀԱՐԿԻ ՀԱՏԱԿԱԳԻԾ Մ 1:100

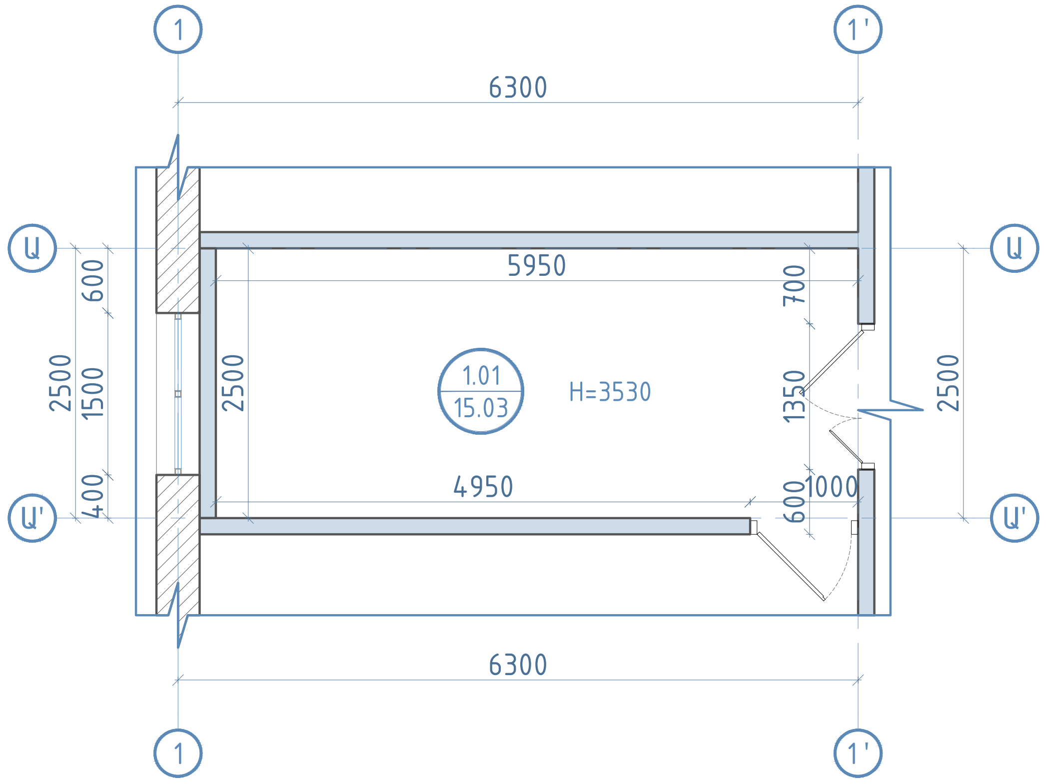

ԾԱՆՈԹՈՒԹՅՈՒՆ

- ԲՈԼՈՐ ՉԱՓԵՐԸ ՏՐՎԱԾ ԵՆ ՄԻԼԻՄԵՏՐԵՐՈՎ
- ԲՈԼՈՐ ԱՊԱՄՈՆՏԱԺՄԱՆ ԱՇԽԱՏԱՆՔՆԵՐԸ ԿԱՏԱՐԵԼ ՁԵՌՔՈՎ՝ ԱՌԱՆՑ ԿՐՈՂ ԿՈՆՍՏՐՈՒԿՑԻԱՆԵՐԻ ՎՆԱՍՄԱՆ
- H-ՈՎ ՆՇԱՆԱԿՎԱԾ Է ՍԵՐՎԵՐԱՅԻՆ ՍԵՆՅԱԿԻ ՀԱՏԱԿԻՑ ՄԻՆՉԵՎ ԿԱԽՈՎԻ ԱՌԱՍՏԱՂ ԲԱՐՁՐՈՒԹՅՈՒՆԸ

						ՊԱՏՎԻՐԱՏՈՒ	«ՀԱՅԱՍՏԱՆԻ ՀԱՆՐԱՅԻՆ ՀԵՌՈՒՍՏԱԸՆԿԵՐՈՒԹՅՈՒՆ» ՓԲԸ	
						«ՀԱՅԱՍՏԱՆԻ ՀԱՆՐԱՅԻՆ ՀԵՌՈՒՍՏԱԸՆԿԵՐՈՒԹՅՈՒՆ» ՓԲԸ ՄԱՍՆԱՇԵՆՔԵՐԻ ՍԵՐՎԵՐԱՅԻՆ ՍԵՆՅԱԿՆԵՐԻ ՕԴԱՓՈԽՈՒԹՅԱՆ ՀԱՄԱԿԱՐԳԻ ԿԱՌՈՒՑՄԱՆ ԱՇԽԱՏԱՆՔԱՅԻՆ ՆԱԽԱԳԻԾ		
ՓՈՓՈԽ.	ԱՇԽ. Ք.	ԹԵՐԹ	ՓԱՍՏ. №	ՍՏՈՐԱԳՐ.	ԱՄՍ.			
ՏՆՕՐԵՆ	Տ.ՀԱՅՐԱՊԵՏՅԱՆ					ՃԱՐՏԱՐԱՊԵՏԱՇԻՆԱՐԱՐԱԿԱՆ ԼՈՒԾՈՒՄՆԵՐ	ՓՈՒԼ / ԹԵՐԹ / ԹԵՐԹԵՐ	
ՆԳԱ	Մ.ՀԱՐՈՒԹՈՒՆՅԱՆ						ԱՆ / ՃՇԼ-13 / 16	
ՆԳԿ	Կ.ՊՈՂՈՍՅԱՆ					ՍԵՐՎԵՐԱՅԻՆ ՍԵՆՅԱԿ 3. ՀԱՐԿԻ ՀԱՏԱԿԱԳԻԾ Մ 1:100	«ԳԼՈԲԱԼ ԷՆՋԻՆ» ՍՊԸ ООО «ГЛОБАЛ ЭНДЖИН» «GLOBAL ENGINE» LLC	

ՀԱՄԱՁԱՅՆԵՑՎԱԾ Է

ԳՈՒՅՔ. № ՓՈԽ.

ՍՏՈՐԱԳ.ԵՎ ԱՄՍ.

ԲՆ. № ԳՈՒՅՔ.

ՍԵՐՎԵՐԱՅԻՆ ՍԵՆՅԱԿ 3.
ՀՐԴԵՀԱՇԻՋՄԱՆ ՓՈՇԵՀԵՌԱՑՄԱՆ ՀԱՄԱԿԱՐԳԻ ՏԵՂԱԴՐՄԱՆ ՀԱՏԱԿԱԳԻԾ

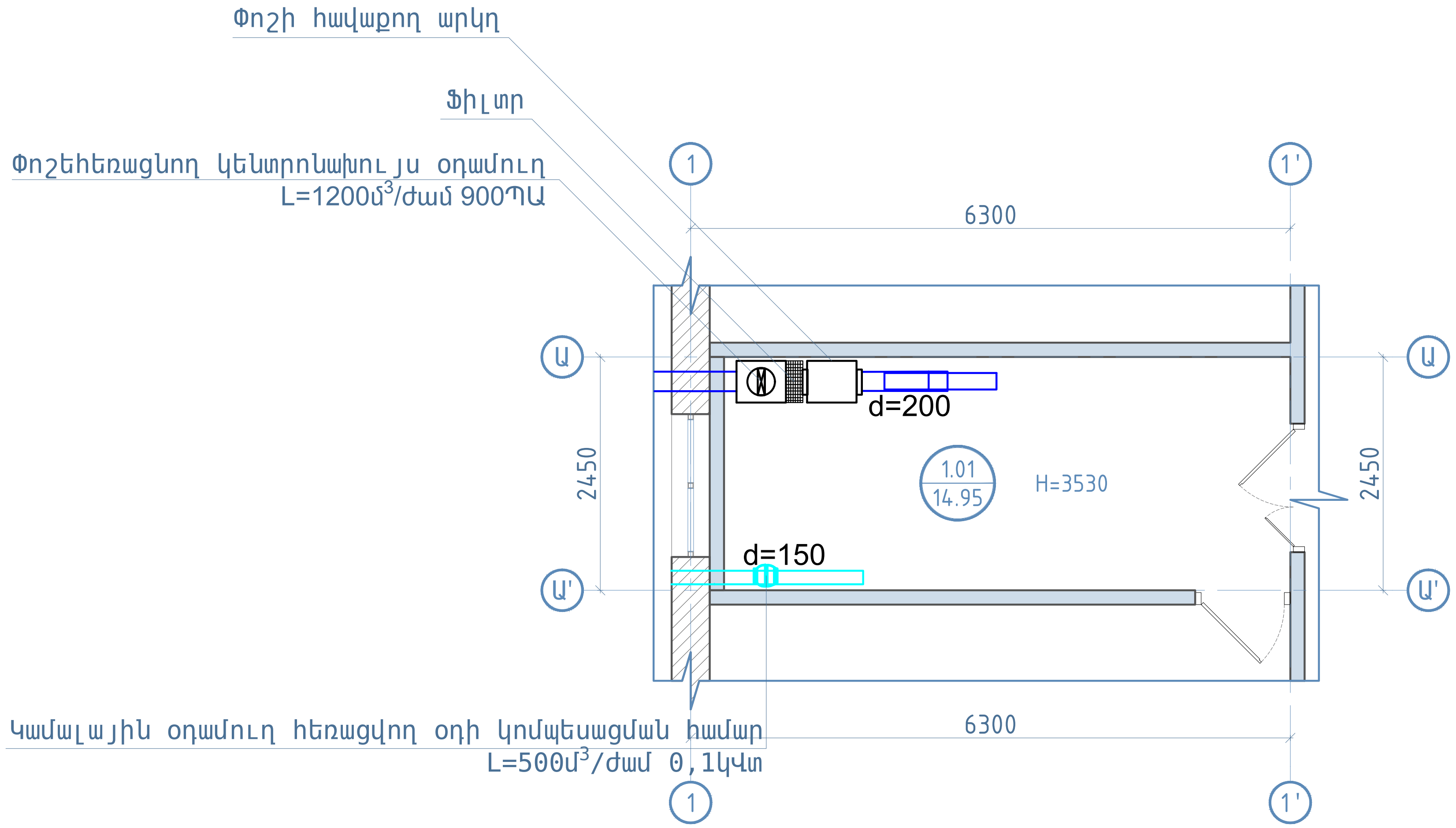

ՍԵՐՎԵՐԱՅԻՆ ՍԵՆՅԱԿ 3.
ՀՐԴԵՀԱՇԻՋՄԱՆ ՓՈՇԵՀԵՌԱՑՄԱՆ ՀԱՄԱԿԱՐԳԻ ՏԵՂԱԴՐՄԱՆ ՍԽԵՄԱ

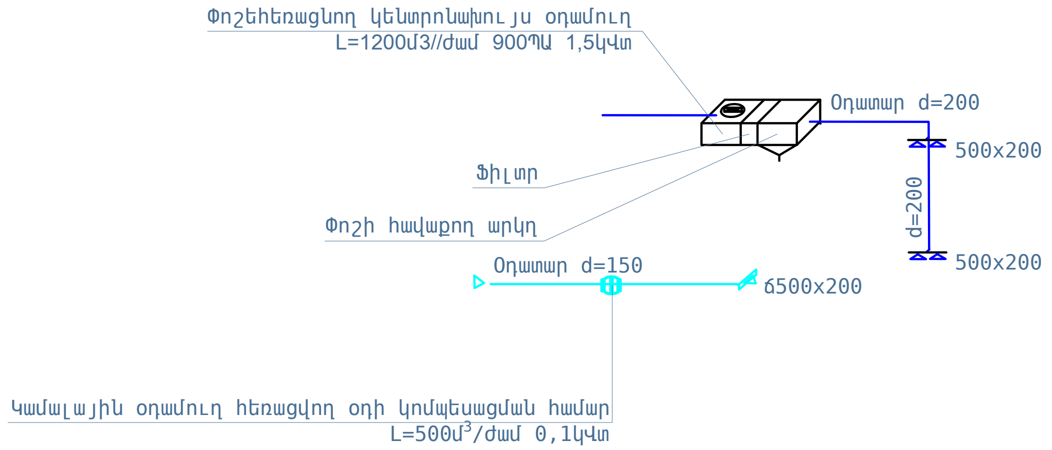

N/N	ԱՆՎԱՆՈՒՄԸ	ՉԱՓ	ՉԱՓՄԱՆ ՄԻԱՎՈՐ	ՔԱՆԱԿ
1	2	3	4	5
1	Փոշեհեռացնող կենտրոնախույս օդամուղ մոնտաժային կոմպլեկտով L=1200մ³/ժամ 900ՊԱ	N=1.5կվտ	կ-տ	1
2	Կամալային օդամուղ հեռացվողօդի կոմպեսացման համար մոնտաժային կոմպլեկտով L=500մ³/ժամ	N=0,1կվտ	կ-տ	1
3	Օդի մաքրման ֆիլտր G4 d=200		կ-տ	1
4	Փոշի հավաքող արկղ d=200 օդատարի ելքով		կ-տ	1
5	Օդատար ցինկապատ թիթեղից d=200	δ=0,5մմ	մ	8
6	Օդատար ցինկապատ թիթեղից d=150	δ=0,5մմ	մ	5
7	Օդի ներածման ճաղաշար ճ500x200		հատ	1
8	Փոշի հավաքող ծայրակալ ճ500x200		հատ	2

ԲԱՑԱՏՐԱԳԻՐ

Սենյակների հրդեհաշիջման հետևանքով առաջացած փոշեհեռացման աշխատանքային նախագիծը մշակված է նախագծային առաջադրանքի և ճարտարապետական շինարարական գծագրերի հիման վրա, համաձայն գործող նորմերի և կանոնների:Նախագծով նախատեսվում է գազափոշխացման միջոցով հրդեհի մարման դեպքում առաջացած փոշին հեռացնել փոշիահեռացման համար նախատեսված օդամուղով:
Օդի արտածման հետևանքով օդի նոսրացումը կանխելու համար նախատեսված է Կամալային օդամուղ հեռացվող օդի կոմպեսացման համար

						ՊԱՏՎԻՐԱՏՈՒ	«ՀԱՅԱՍՏԱՆԻ ՀԱՆՐԱՅԻՆ ՀԵՌՈՒՍՏԱԸՆԿԵՐՈՒԹՅՈՒՆ» ՓԲԸ
ՓՈՓՈԽ.	ԱՇԽ. Ք.	ԹԵՐԹ	ՓԱՍՏ. №	ՍՏՈՐԱԳՐ.	ԱՄՍ.	«ՀԱՅԱՍՏԱՆԻ ՀԱՆՐԱՅԻՆ ՀԵՌՈՒՍՏԱԸՆԿԵՐՈՒԹՅՈՒՆ» ՓԲԸ ՄԱՍՆԱՇԵՆՔԵՐԻ ՍԵՐՎԵՐԱՅԻՆ ՍԵՆՅԱԿՆԵՐԻ ՕԴԱՓՈԽՈՒԹՅԱՆ ՀԱՄԱԿԱՐԳԻ ԿԱՌՈՒՑՄԱՆ ԱՇԽԱՏԱՆՔԱՅԻՆ ՆԱԽԱԳԻԾ	
ՏՆՕՐԵՆ		Տ.ՀԱՅՐԱՊԵՏՅԱՆ				ՃԱՐՏԱՐԱՊԵՏԱՇԻՆԱՐԱՐԱԿԱՆ ԼՈՒԾՈՒՄՆԵՐ	ՓՈՒԼ: ԱՆ; ԹԵՐԹ: ՃՇԼ–14; ԹԵՐԹԵՐ: 16
ՆԳՃ		Ս.ՀԱՐՈՒԹՈՒՆՅԱՆ					
ՆԳԿ		Կ.ՊՈՂՈՍՅԱՆ				ՍԵՐՎԵՐԱՅԻՆ ՍԵՆՅԱԿ 3. ՀԱՐԿԻ ՀԱՏԱԿԱԳԻԾ Մ 1:100	«ԳԼՈԲԱԼ ԷՆՋԻՆ» ՍՊԸ ООО «ГЛОБАЛ ЭНДЖИН» «GLOBAL ENGINE» LLC

ՀԱՄԱՁԱՅՆԵՑՎԱԾ Է
ԳՈՒՅՔ. № ՓՈԽ.
ՍՏՈՐԱԳ.ԵՎ ԱՄՍ.
ԲՆ. № ԳՈՒՅՔ.

ՍԵՐՎԵՐԱՅԻՆ ՍԵՆՅԱԿ 3.
ԷԼԵԿՏՐԱՄԱՏԱԿԱՐԱՐՈՒՄ

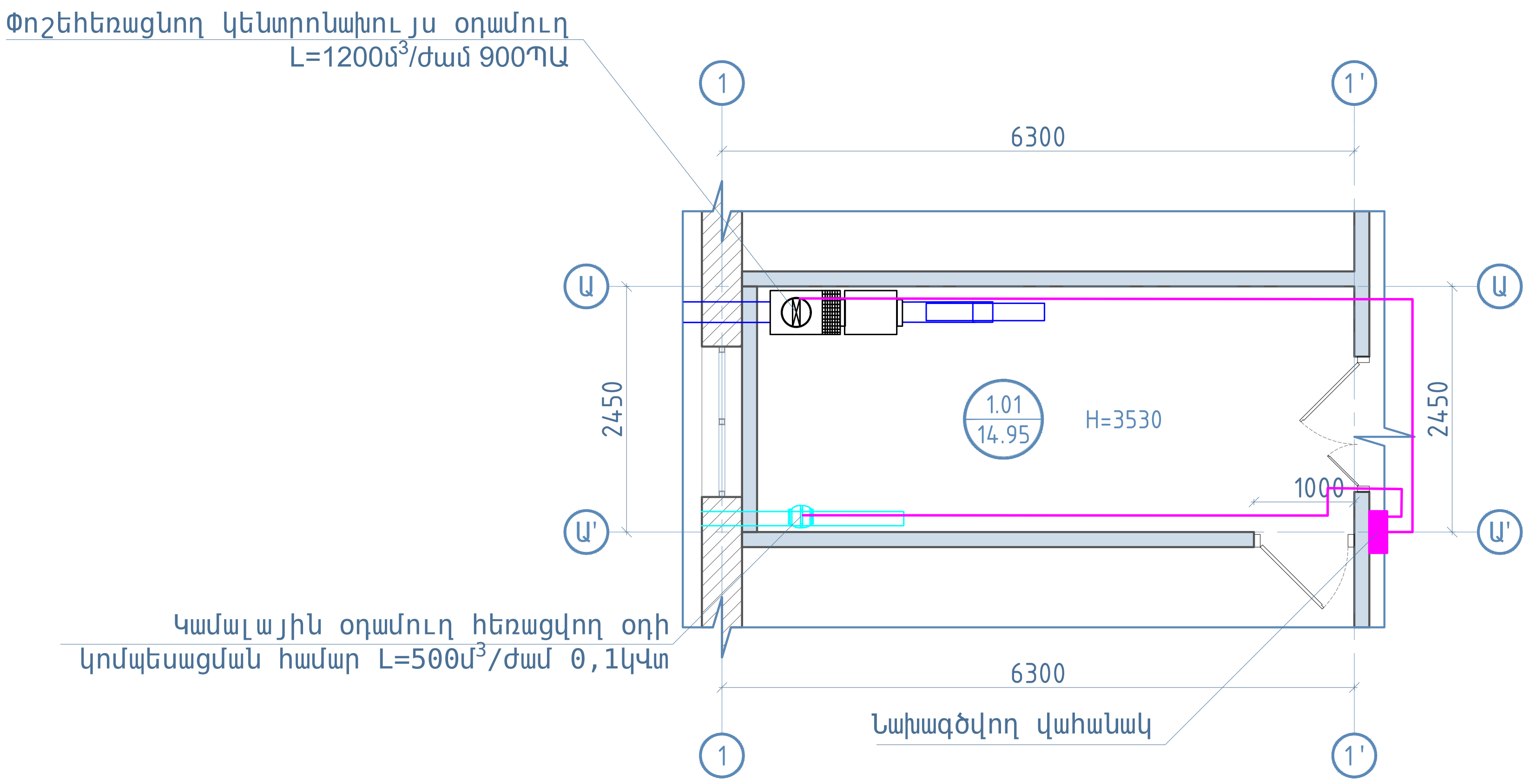

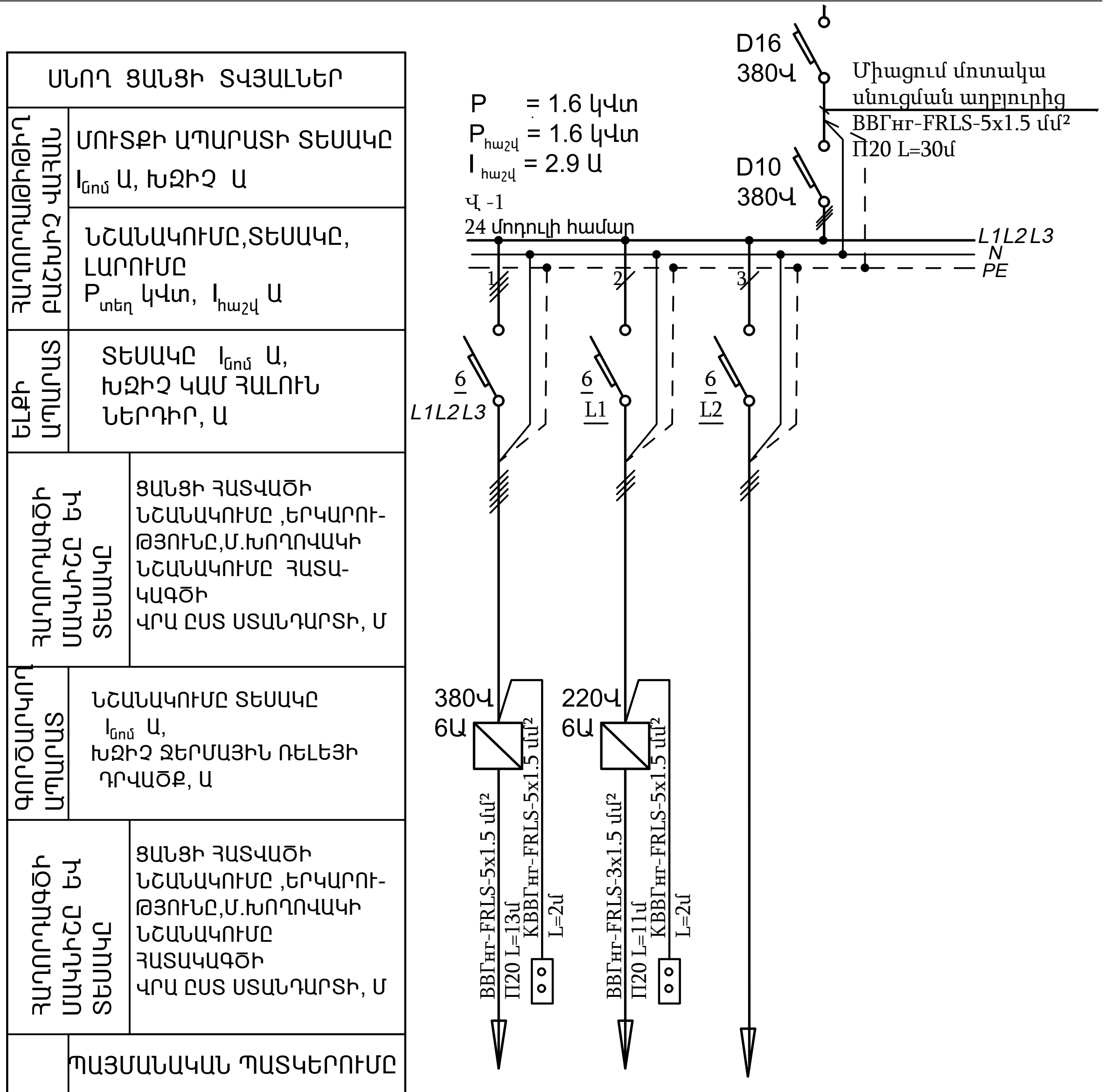

ԷԼԵԿՏՐԱԸՆԴՈՒՆԻՉ			խ-1	խ-2	խ-3
ՊԱՅՄԱՆԱԿԱՆ ՊԱՏԿԵՐՈՒՄԸ					
ՀԱՄԱՐ ԸՍՏ ՀԱՏԱԿԱԳԾԻ			խ-1	խ-2	խ-3
ՏԵՍԱԿԸ			-	-	-
P կՎտ			1.5	0.1	-
ՀՈՍԱՆՔ, Ա	$I_{հաշվ}$ Ա		2.5	0.5	-
	$I_{գործ}$ Ա		-	-	-
Ա Ն Վ Ա Ն ՈՒ Մ			Փոշեհե-ռացնող կենտրո-նախույս օդամուղ	կանալային օդամուղ հեռացվող օդի կոմպեսացման համար	պահուստ

N/N	ԱՆՎԱՆՈՒՄԸ	ՉԱՓ	ՉԱՓՄԱՆ ՄԻԱՎՈՐ	ՔԱՆԱԿ
1	2	3	4	5
1	Վահանակ դռնակով IP44, 24 մոդուլի համար		հատ	1
2	Ավտոմատ անջատիչ 380Վ, 16Ա /380Վ, 10Ա		հատ	1/1
3	Ավտոմատ անջատիչ 380Վ, 6Ա		հատ	1
4	Ավտոմատ անջատիչ 220Վ, 6Ա		հատ	2
5	Մոդուլային մագնիսական թողարկիչ ջերմային ռելեյով կառավարման 2 կոճակով, 380Վ, 6Ա		լրակազմ	1
6	Մոդուլային մագնիսական թողարկիչ ջերմային ռելեյով կառավարման 2 կոճակով, 220Վ, 6Ա		լրակազմ	1
7	Մալուխ պղնձե,մեկուսացված,հրակայուն, հատվածքը 5x1.5մմ^2	ВВГнг-FRLS	մ	43
8	Մալուխ պղնձե,մեկուսացված,հրակայուն, հատվածքը 3x1.5մմ^2	ВВГнг-FRLS	մ	11
9	Մալուխ պղնձե,մեկուսացված,հրակայուն, հատվածքը 5x1.5մմ^2	КВВГнг-FRLS	մ	4
10	Պոլիէթիլենային էլեկտրատեխնիկական գոֆրե խողովակ Φ20մմ		մ	54
11	Ճարմանդ ամրակապման համար		հատ	130

ԲԱՑԱՏՐԱԳԻՐ

Օդափոխիչների էլեկտրամատակարարման նախագիծը մշակված է նախագծային առաջադրանքի և ճարտարապետաշինարարական գծագրերի հիման վրա, համաձայն գործող նորմերի և կանոնների: Նախագծով նախատեսվում է տեղադրել վահանակ, համալրված ավտոմատ անջատիչներով և մագնիսական թողարկիչներով: Օդամուղերի գործարկումը իրականացվում է ձեռքով, վահանակի մեջ տեղադրված թողարկիչների միջացով: Վահանակի էլեկտրամատակարարումն իրականացվում է մոտակա սնուցման կետից՝, մալուխային գծով, խողովակով: Վահանակը սնուցող միացման կետում տեղադրել ավտոմատ անջատիչ 16Ա:

ՀԱՄԱՁԱՅՆԵՑՎԱԾ Է
ԳՈՒՅՔ. № ՓՈԽ.
ՍՏՈՐԱԳ.ԵՎ ԱՄՍ.
ԲՆ. № ԳՈՒՅՔ.

					ՊԱՏՎԻՐԱՏՈՒ	«ՀԱՅԱՍՏԱՆԻ ՀԱՆՐԱՅԻՆ ՀԵՌՈՒՍՏԱԸՆԿԵՐՈՒԹՅՈՒՆ» ՓԲԸ
ՓՈՓՈԽ.	ԱՇԽ. Ք.	ԹԵՐԹ	ՓԱՍՏ. №	ՍՏՈՐԱԳՐ.	ԱՄՍ.	«ՀԱՅԱՍՏԱՆԻ ՀԱՆՐԱՅԻՆ ՀԵՌՈՒՍՏԱԸՆԿԵՐՈՒԹՅՈՒՆ» ՓԲԸ ՄԱՍՆԱՇԵՆՔԵՐԻ ՍԵՐՎԵՐԱՅԻՆ ՍԵՆՅԱԿՆԵՐԻ ՕԴԱՓՈԽՈՒԹՅԱՆ ՀԱՄԱԿԱՐԳԻ ԿԱՌՈՒՑՄԱՆ ԱՇԽԱՏԱՆՔԱՅԻՆ ՆԱԽԱԳԻԾ
ՏՆՕՐԵՆ	Տ.ՀԱՅՐԱՊԵՏՅԱՆ					ՃԱՐՏԱՐԱՊԵՏԱՇԻՆԱՐԱՐԱԿԱՆ ԼՈՒԾՈՒՄՆԵՐ — ՓՈՒԼ: ԱՆ; ԹԵՐԹ: ՃՇԼ–15; ԹԵՐԹԵՐ: 16
ՆԳՃ	Ս.ՀԱՐՈՒԹՅՈՒՆՅԱՆ					
ՆԳԿ	Կ.ՊՈՂՈՍՅԱՆ					ՍԵՐՎԵՐԱՅԻՆ ՍԵՆՅԱԿ 3. ԷԼԵԿՏՐԱՄԱՏԱԿԱՐԱՐՈՒՄ

«ԳԼՈԲԱԼ ԷՆՋԻՆ» ՍՊԸ
ООО «ГЛОБАЛ ЭНДЖИН»
«GLOBAL ENGINE» LLC

ՇԻՆԱՐԱՐՈՒԹՅԱՆ ԻՐԱԿԱՆԱՑՄԱՆ ԺԱՄԱՆԱԿԱՑՈՒՅՑ

Հ/Հ	ԱՇԽԱՏԱՆՔԻ ԱՆՎԱՆՈՒՄԸ
1	2
1	ՆԱԽԱՊԱՏՐԱՍՏՈՒՄ
2	ՄՈՆՏԱԺԱՅԻՆ ԱՆՑՔԵՐ
3	ՕԴԱՏԱՐՆԵՐԻ ՑԱՆՑ
4	ԷԼԵԿՏՐԱՄԱՏԱԿԱՐԱՐՈՒՄ
5	ՎԱՀԱՆԱԿՆԵՐԻ ՄՈՆՏԱԺ
6	ՍԱՐՔԱՎՈՐՈՒՄՆԵՐԻ ՏԵՂԱԴՐՈՒՄ
7	ՃԱՂԱՇԱՐԵՐ ԵՎ ԾԱՅՐԱԿԱԼՆԵՐ
8	ԹԱՔՆՎԱԾ ՏՈՒՓԵՐ
9	ՀԱՐԹԵՑՈՒՄ
10	ԱՌԱՍՏԱՂԻ ՎԵՐԱԿԱՆԳՆՈՒՄ
11	ՆԵՐԿԱՐԱՐՈՒԹՅՈՒՆ
12	ԱՅԼ ԱՇԽԱՏԱՆՔՆԵՐ
13	ՓՈՐՁԱՐԿՈՒՄ
14	ԳՈՐԾԱՐԿՈՒՄ-ԿԱՐԳԱԲԵՐՈՒՄ

ՕՐԱՑՈՒՅՑԱՅԻՆ ԳՐԱՖԻԿ

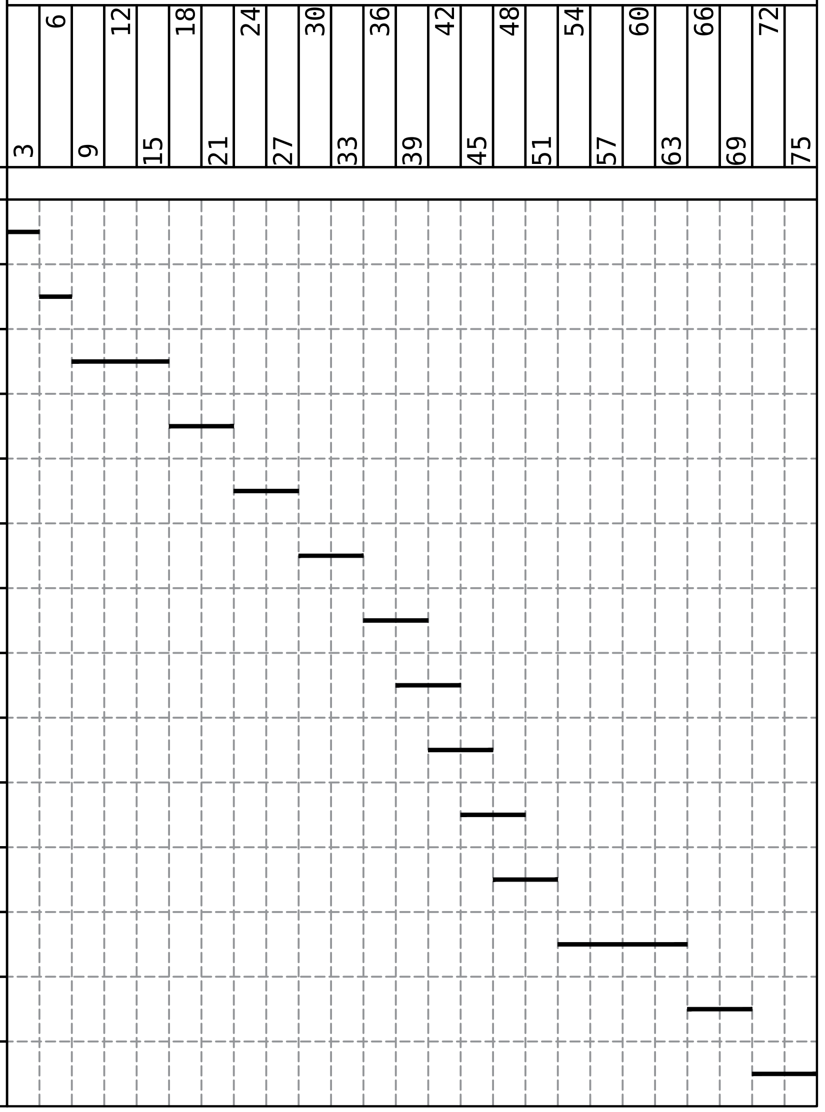

ՀԱՄԱՁԱՅՆԵՑՎԱԾ Է

ԲՆ. № ԳՈՒՅՔ.	ՍՏՈՐԱԳ.ԵՎ ԱՄՍ.	ԳՈՒՅՔ. № ՓՈԽ.

						ՊԱՏՎԻՐԱՏՈՒ	«ՀԱՅԱՍՏԱՆԻ ՀԱՆՐԱՅԻՆ ՀԵՌՈՒՍՏԱԸՆԿԵՐՈՒԹՅՈՒՆ» ՓԲԸ	
ՓՈՓՈԽ.	ԱՇԽ. Ք.	ԹԵՐԹ	ՓԱՍՏ. №	ՍՏՈՐԱԳՐ.	ԱՄՍ.	«ՀԱՅԱՍՏԱՆԻ ՀԱՆՐԱՅԻՆ ՀԵՌՈՒՍՏԱԸՆԿԵՐՈՒԹՅՈՒՆ» ՓԲԸ ՄԱՍՆԱՇԵՆՔԵՐԻ ՍԵՐՎԵՐԱՅԻՆ ՍԵՆՅԱԿՆԵՐԻ ՕԴԱՓՈԽՈՒԹՅԱՆ ՀԱՄԱԿԱՐԳԻ ԿԱՌՈՒՑՄԱՆ ԱՇԽԱՏԱՆՔԱՅԻՆ ՆԱԽԱԳԻԾ		
ՏՆՕՐԵՆ		Տ.ՀԱՅՐԱՊԵՏՅԱՆ		(signature)		ՃԱՐՏԱՐԱՊԵՏԱՇԻՆԱՐԱՐԱԿԱՆ ԼՈՒԾՈՒՄՆԵՐ	ՓՈՒԼ / ԱՆ	ԹԵՐԹ / ՃՇԼ–16	ԹԵՐԹԵՐ / 16
ՆԳՃ		Ս.ՀԱՐՈՒԹՈՒՆՅԱՆ		(signature)				
ՆԳԿ		Կ.ՊՈՂՈՍՅԱՆ		(signature)		ՇԻՆԱՐԱՐՈՒԹՅԱՆ ԻՐԱԿԱՆԱՑՄԱՆ ԺԱՄԱՆԱԿԱՑՈՒՅՑ	«ԳԼՈԲԱԼ ԷՆՋԻՆ» ՍՊԸ ООО «ГЛОБАЛ ЭНДЖИН» «GLOBAL ENGINE» LLC	